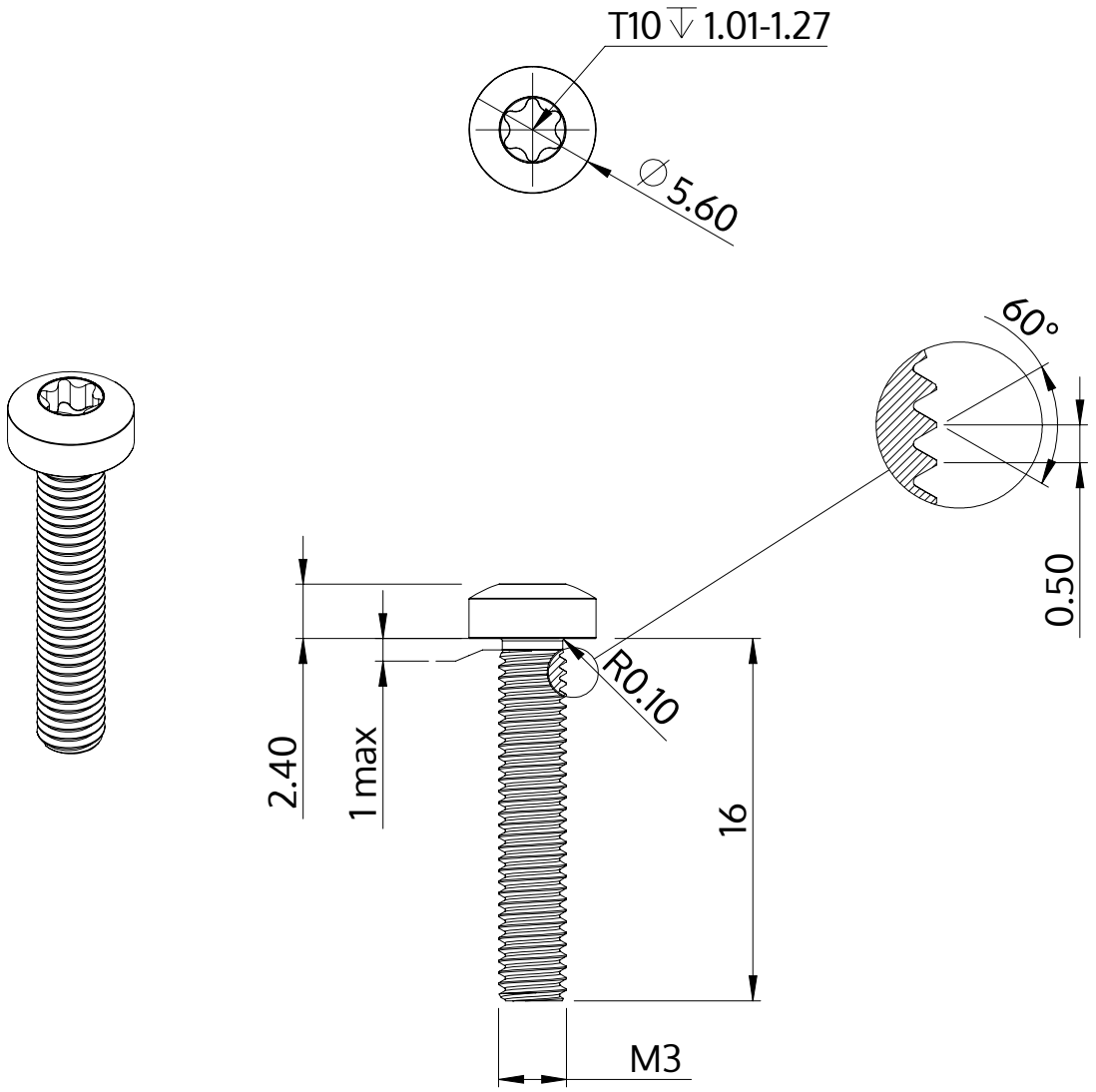

Opis	STM39 3.0x16.0 - T10
Materiał	Stal szlachetna A2
Powierzchnia	Prosta, bejcowana i pasywowana
Waga	0.976 kg / 1000 sztuk

SCREWERK	**STM390300160E**	
Rysunek metryczny A4	Skala 3:1	2024-10