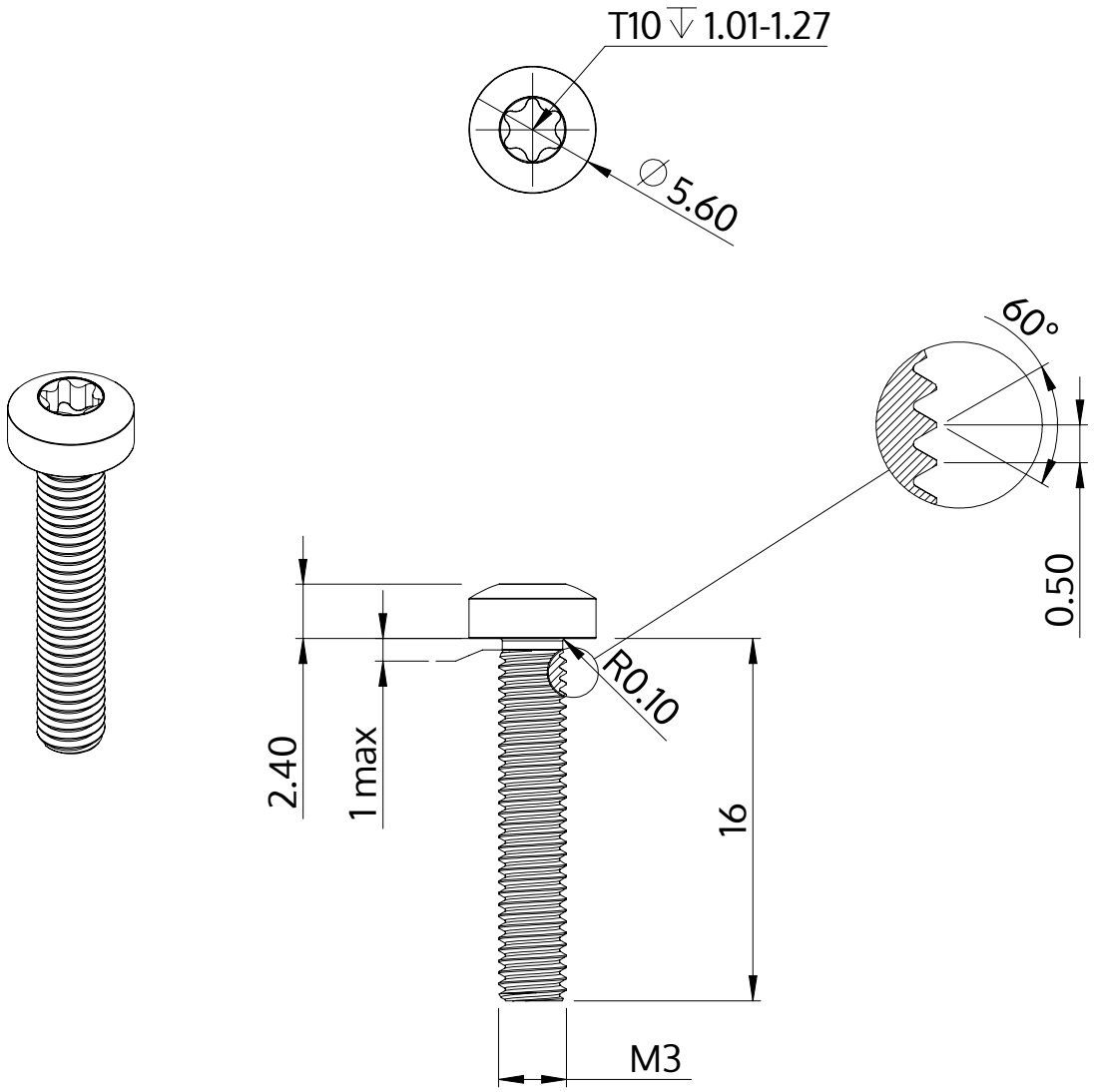

Описание	STM39 3.0x16.0 - T10
Материал	сталь, упрочненная
Поверхность	ZnNi, черная пассивировка+отжиг+масло
Вес	0.976 kg / 1000 Штука

SCREWERK	**STM390300160B**	
Метрический чертеж A4	Шкала 3:1	2024-05