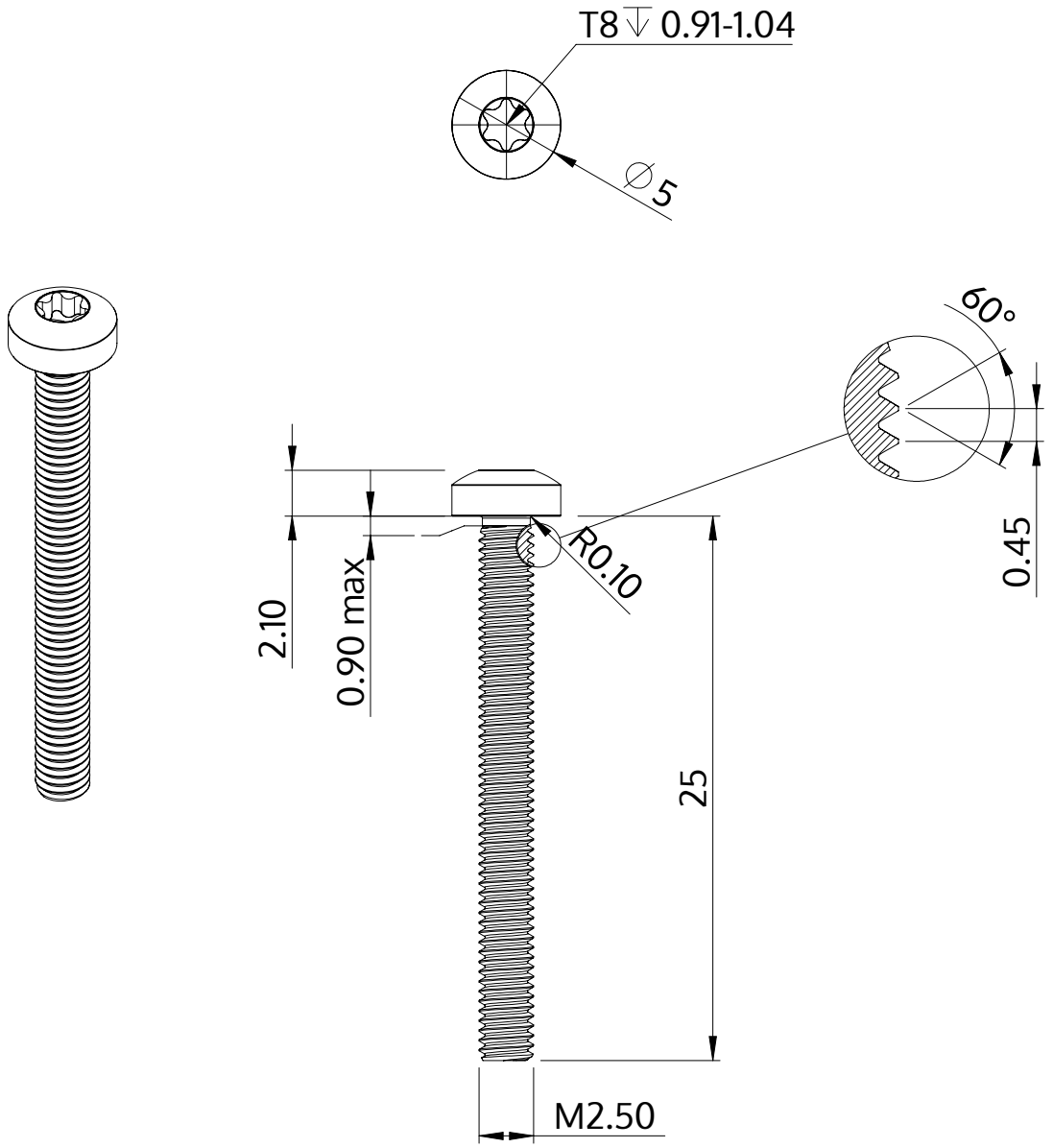

Beskrivning	STM39 2.5x25.0 - T8
Material	rostfritt stål A2
Yta	blank och passiviserad
Vikt	0.920 kg / 1000 styck

SCREWERK	**STM390250250E**	
Metrisk skiss A4	Skala 3:1	2024-10