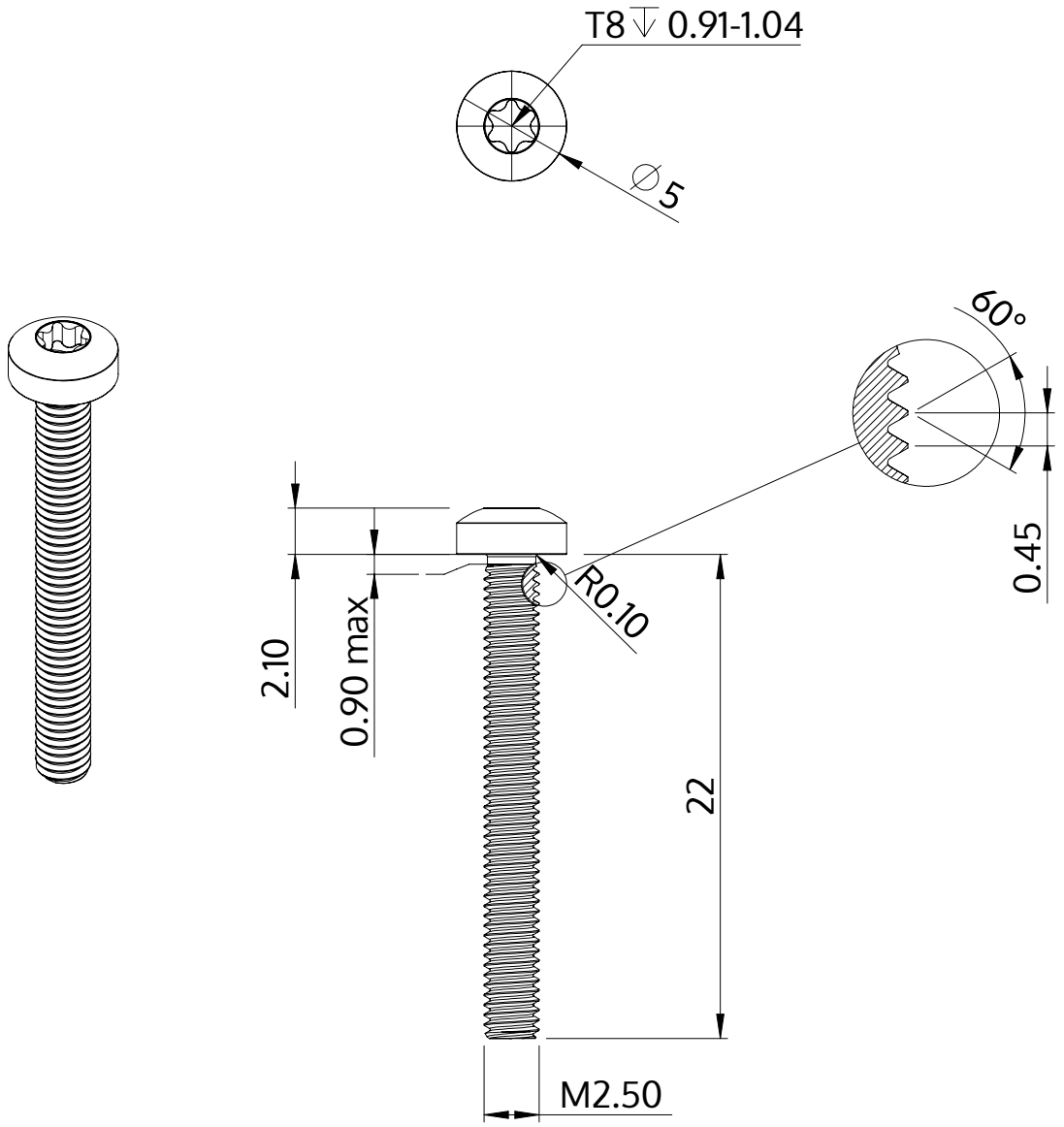

Beschreibung	STM39 2.5x22.0 - T8
Werkstoff	Edelstahl A2
Oberfläche	blank, gebeizt und passiviert
Gewicht	0.837 kg / 1000 Stück

SCREWERK	**STM390250220E**	
Metrische Zeichnung A4	Skalierung None:1	2024-04