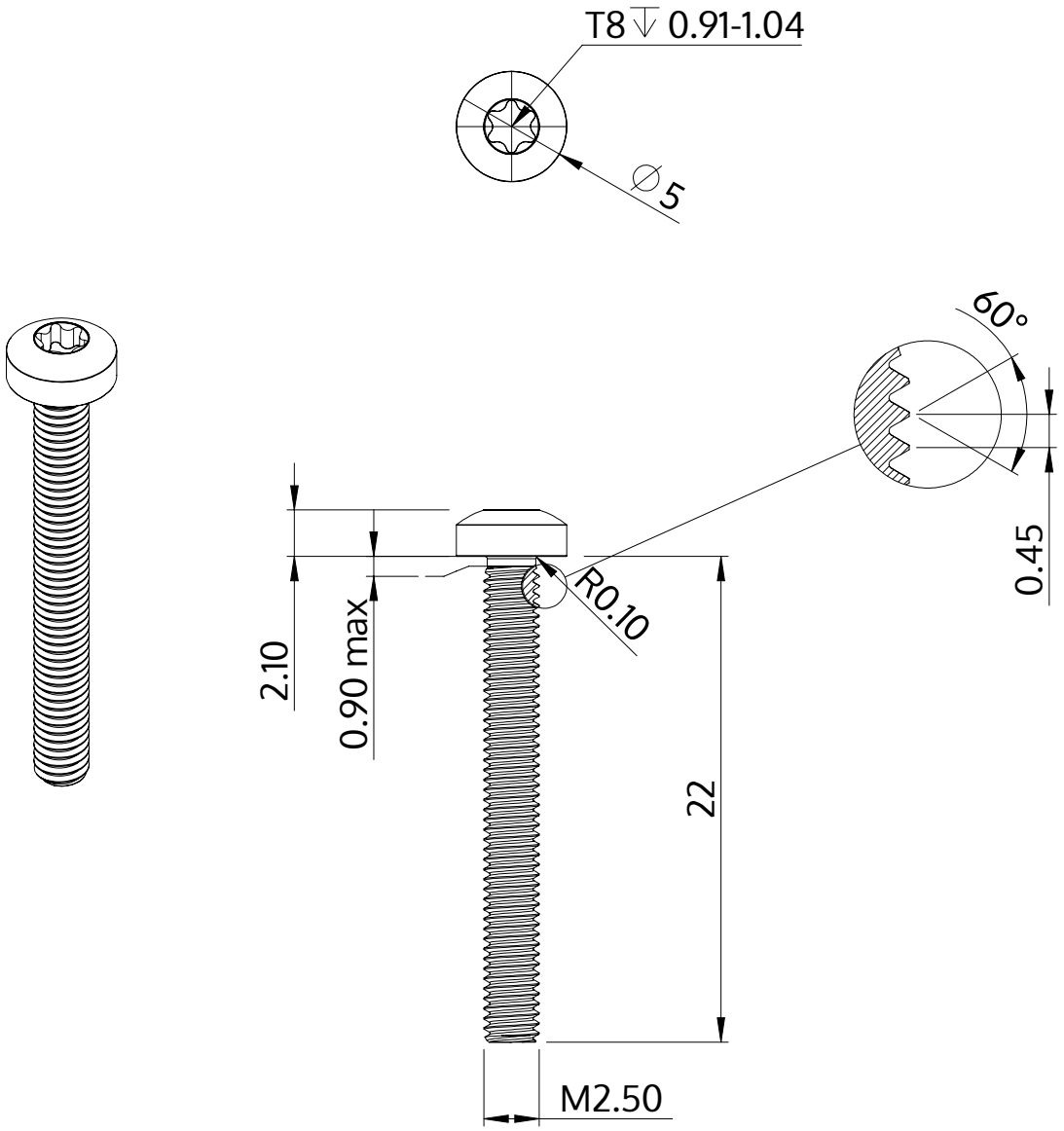

Descrição	STM39 2.5x22.0 - T8
Material	aço, endurecido
Superfície	Zincado Niquelado Galvanizado, Passivado negro
Peso	0.837 kg / 1000 peças

SCREWERK	**STM390250220B**	
Desenho Métrico A4	Escala 3:1	2024-10