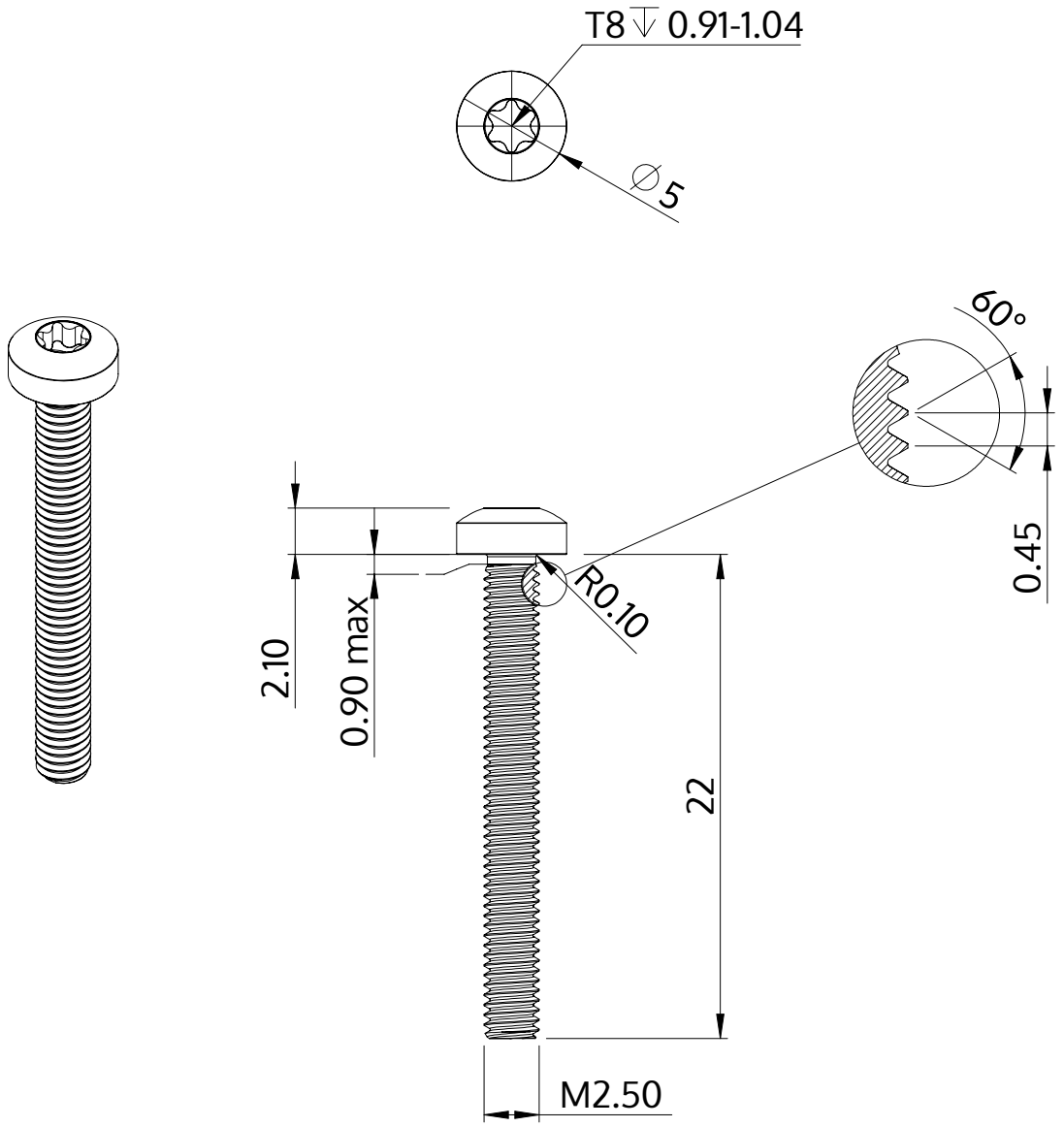

Opis	STM39 2.5x22.0 - T8
Materiał	Stal, hartowana
Powierzchnia	ZiNi czarna-pasywowana, temperowana, uszczelniona
Waga	0.837 kg / 1000 sztuk

SCREWERK	**STM390250220B**	
Rysunek metryczny A4	Skala 3:1	2024-10