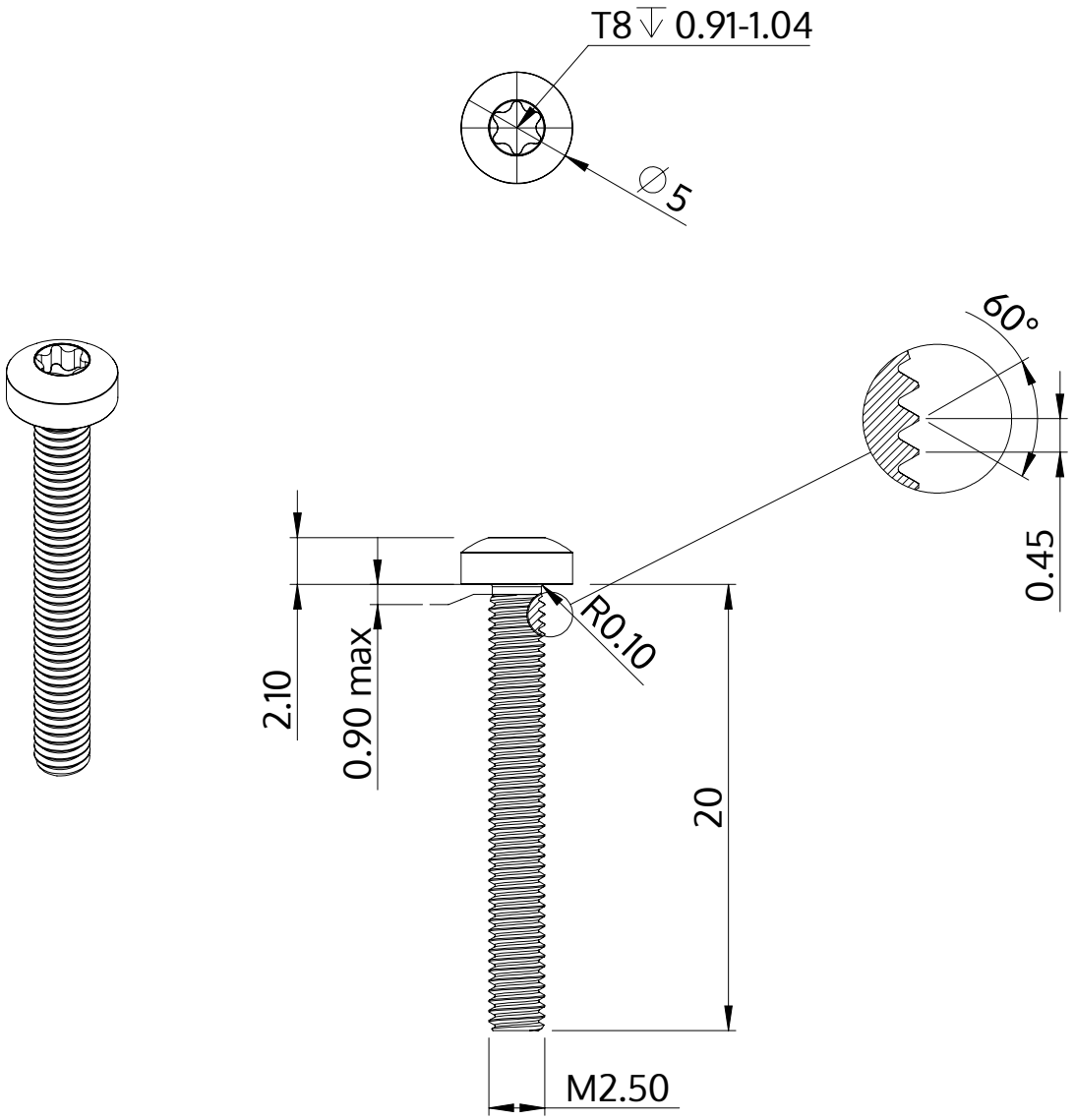

Description	STM39 2.5x20.0 - T8
Matière	Acier,trempé et revenu
Surface	zinguée 5-7 µm,recuit, bleue / passivée avec transparence
Poids	0.781 kg / 1000 Unité

SCREWERK	**STM390250200S**	
Dessin métrique A4	Redimensionner None:1	2024-04