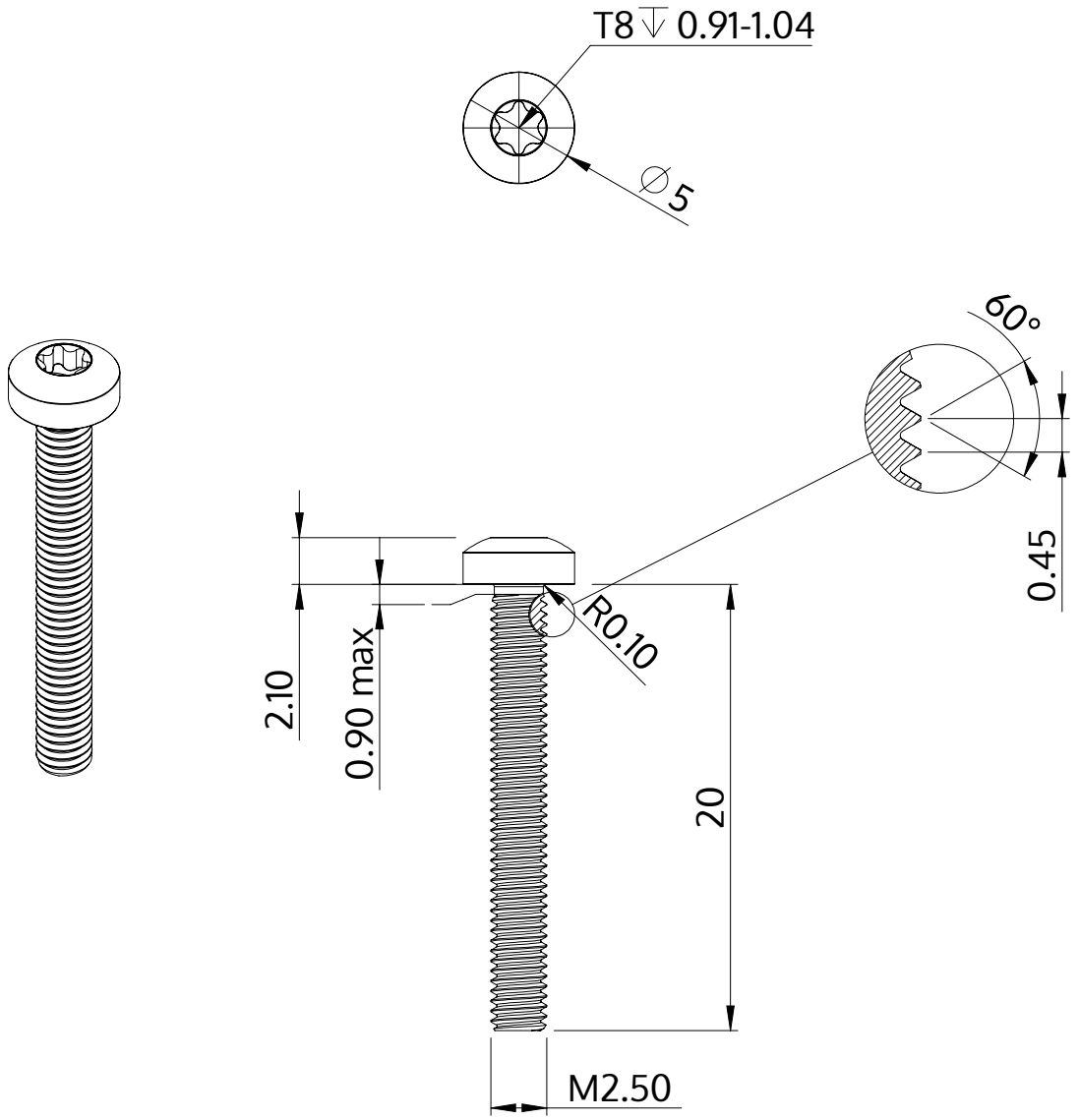

Beskrivelse	STM39 2.5x20.0 - T8
Materiale	Stål, forædlet
Overflade	ZnNi sort-passiveret, tempret, forseglet
Vægt	0.781 kg / 1000 stykke

SCREWERK	**STM390250200B**	
Metrisk tegning A4	Skalering 3:1	2024-10