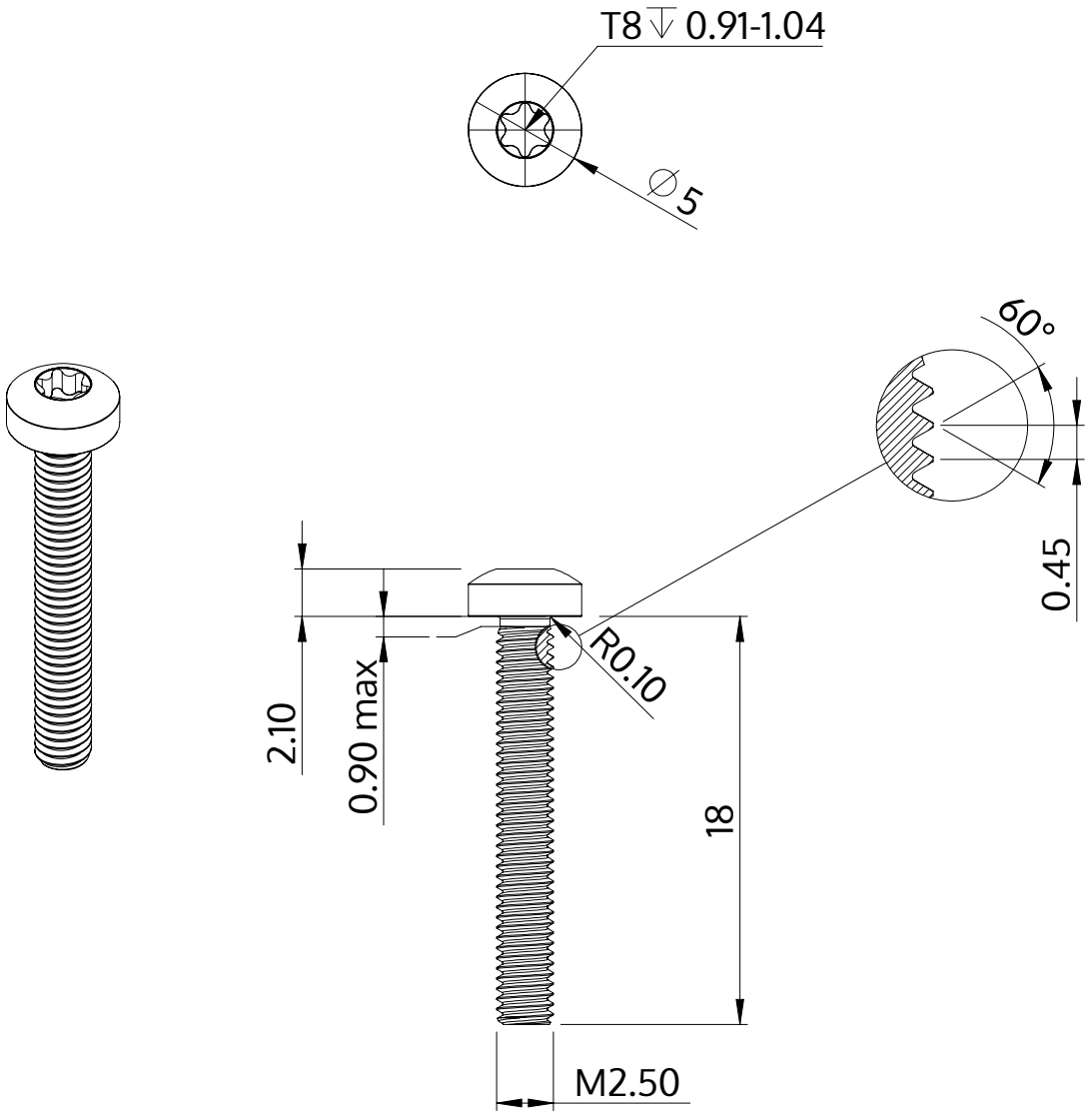

Descriere	STM39 2.5x18.0 - T8
Material	oţel inoxidabil A2
Exterior	neacoperit, murat și pasivat
Greutate	0.726 kg / 1000 unități

SCREWERK	**STM390250180E**	
Desen metric A4	Scalarea 3:1	2024-10