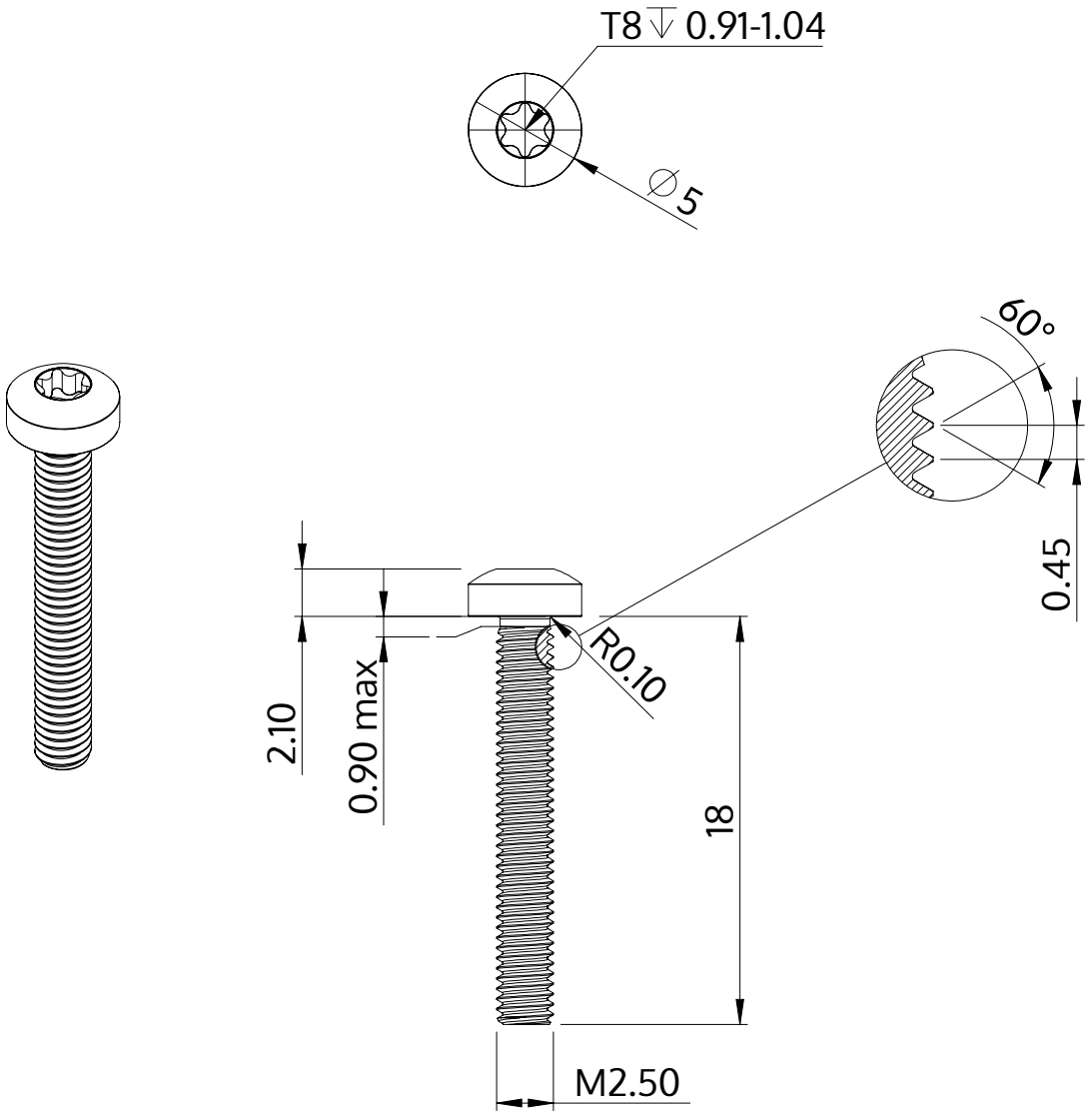

Descrizione	STM39 2.5x18.0 - T8
Materiale	acciaio, temprato
Superficie	Placcato Zinco-Nichel, passivato nero, ricotto, sigillato
Peso	0.726 kg / 1000 pezzi

SCREWERK	**STM390250180B**	
Disegno metrico A4	Scala 3:1	2024-10