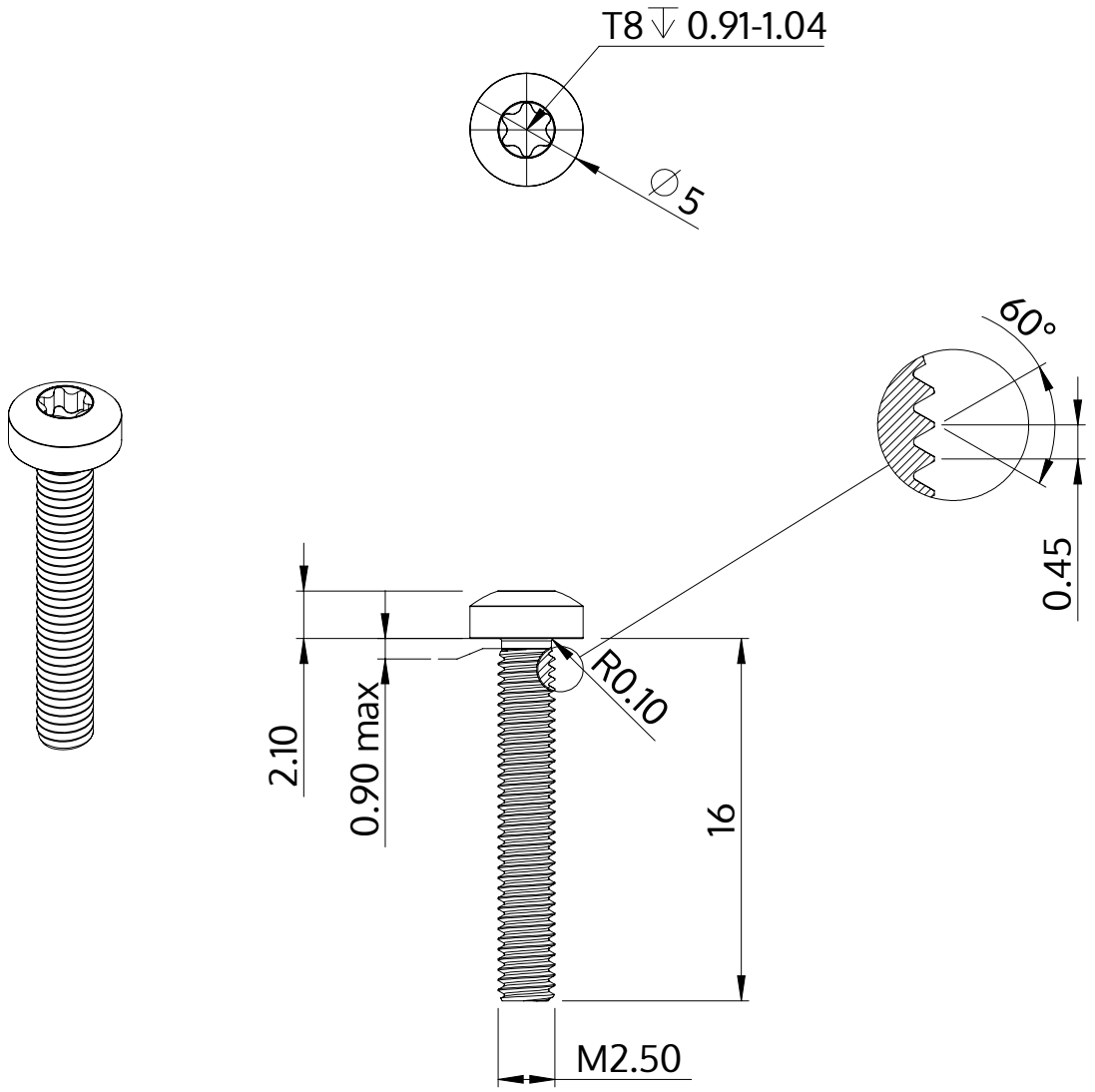

Description	STM39 2.5x16.0 - T8
Matière	acier inoxydable A2
Surface	brillant décapé et passivé
Poids	0.671 kg / 1000 Unité

SCREWERK	**STM390250160E**	
Dessin métrique A4	Redimensionner 3:1	2024-10