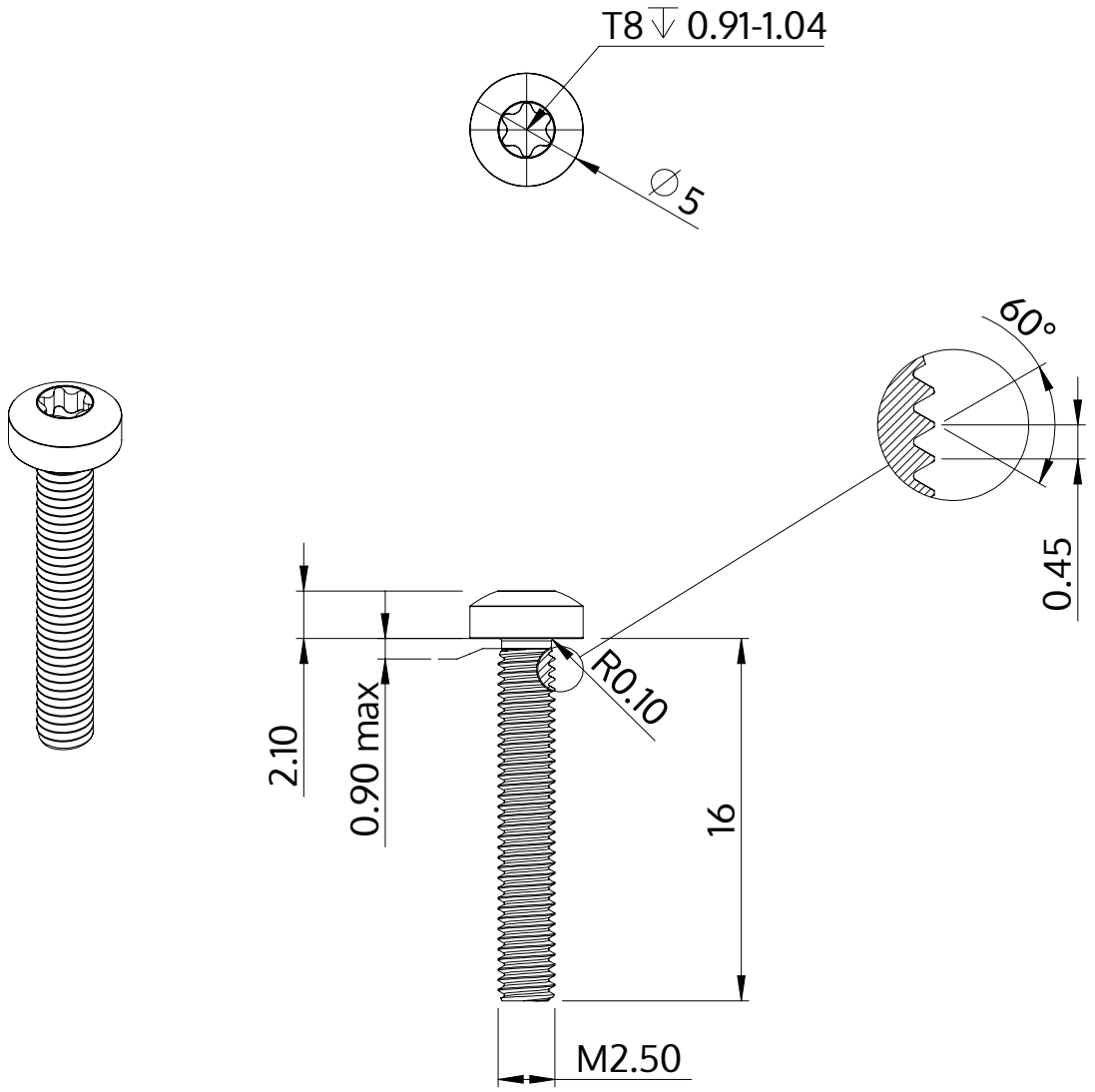


| | |
|---|---|
| Beschreibung | STM39 2.5x16.0 - T8 |
| Werkstoff | Edelstahl A2 |
| Oberfläche | blank, gebeizt und passiviert |
| Gewicht | 0.671 kg / 1000 Stück |

| | | |
|---|---|---|
| SCREWERK | **STM390250160E** | |
| Metrische Zeichnung A4 | Skalierung None:1 | 2024-04 |