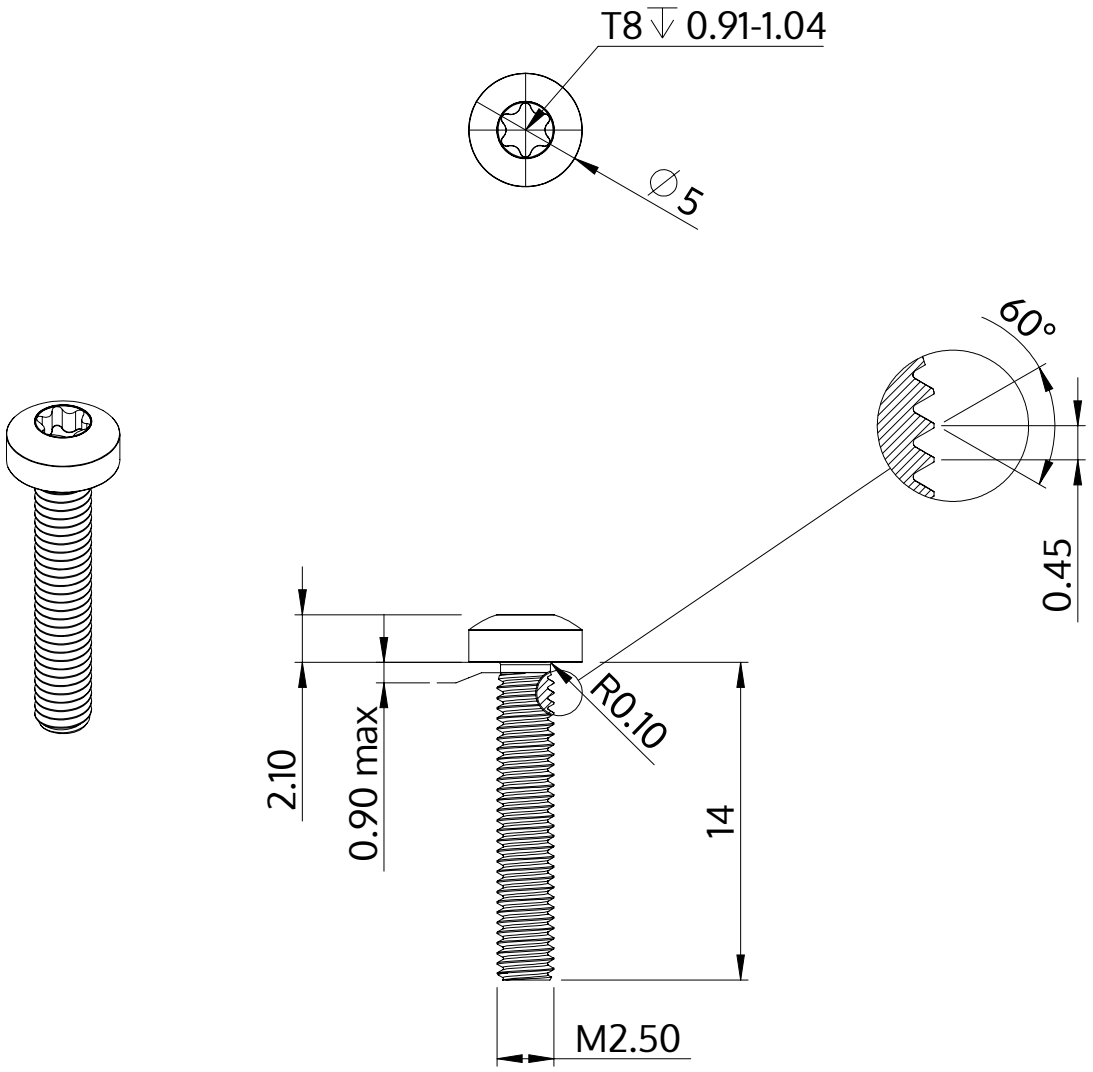

Descripción	STM39 2.5x14.0 - T8
Material	Acero, endurecido
Superficie	galvanizado 5-7 micras, recocido, azul / pasivado transparente
Peso	0.615 kg / 1000 Piezas

SCREWERK	**STM390250140S**	
Diseño métrico	Escalada 3:1	2024-10