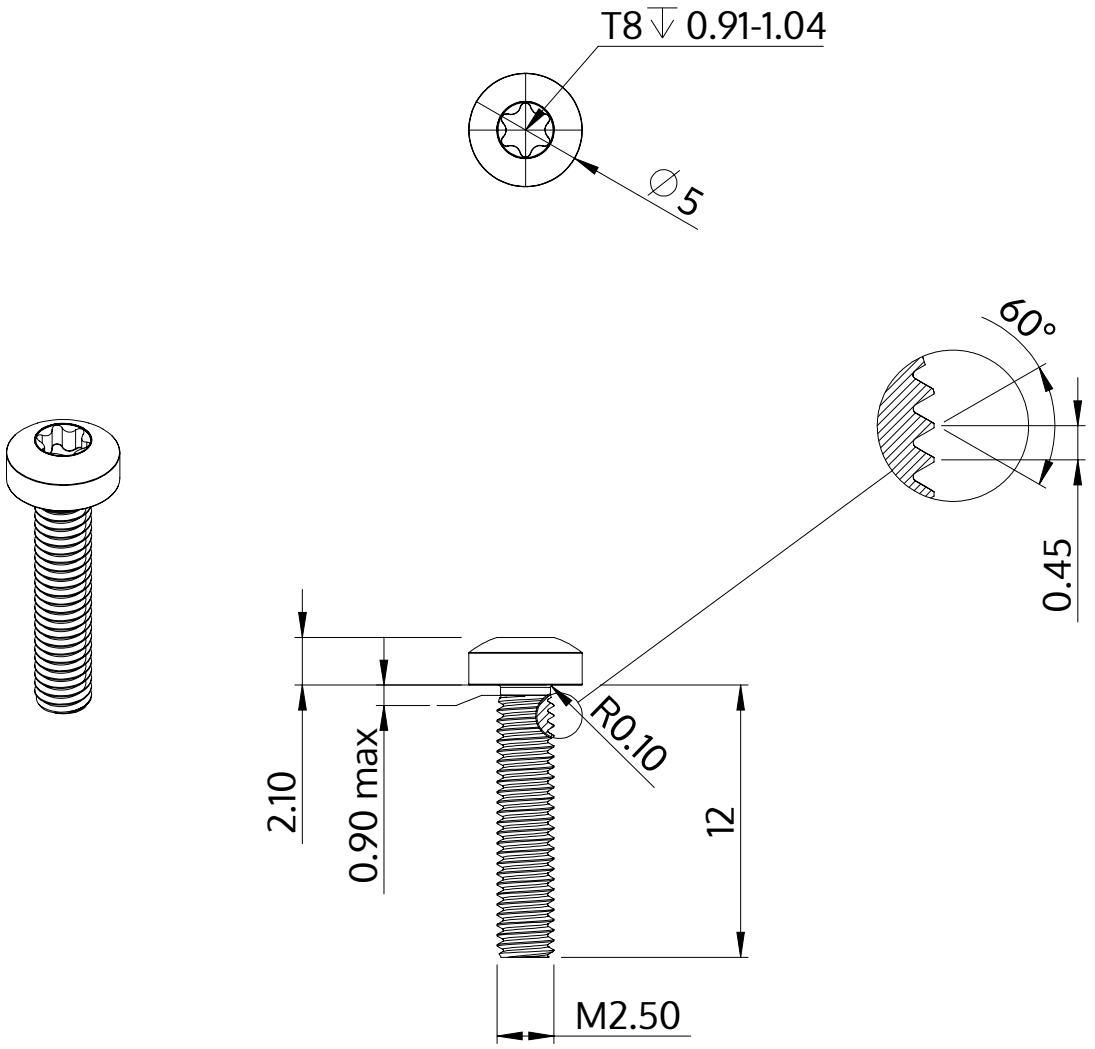

Описание	STM39 2.5x12.0 - T8
Материал	стомана, закалена
Повърхност	Цинково покритие 5-7 µm,топлинна обработка, синьо / прозрачно пасивиране
Тегло	0.560 kg / 1000 Бройка

SCREWERK	**STM390250120S**	
Метричен дизайн A4	Мащаб None:1	2024-04