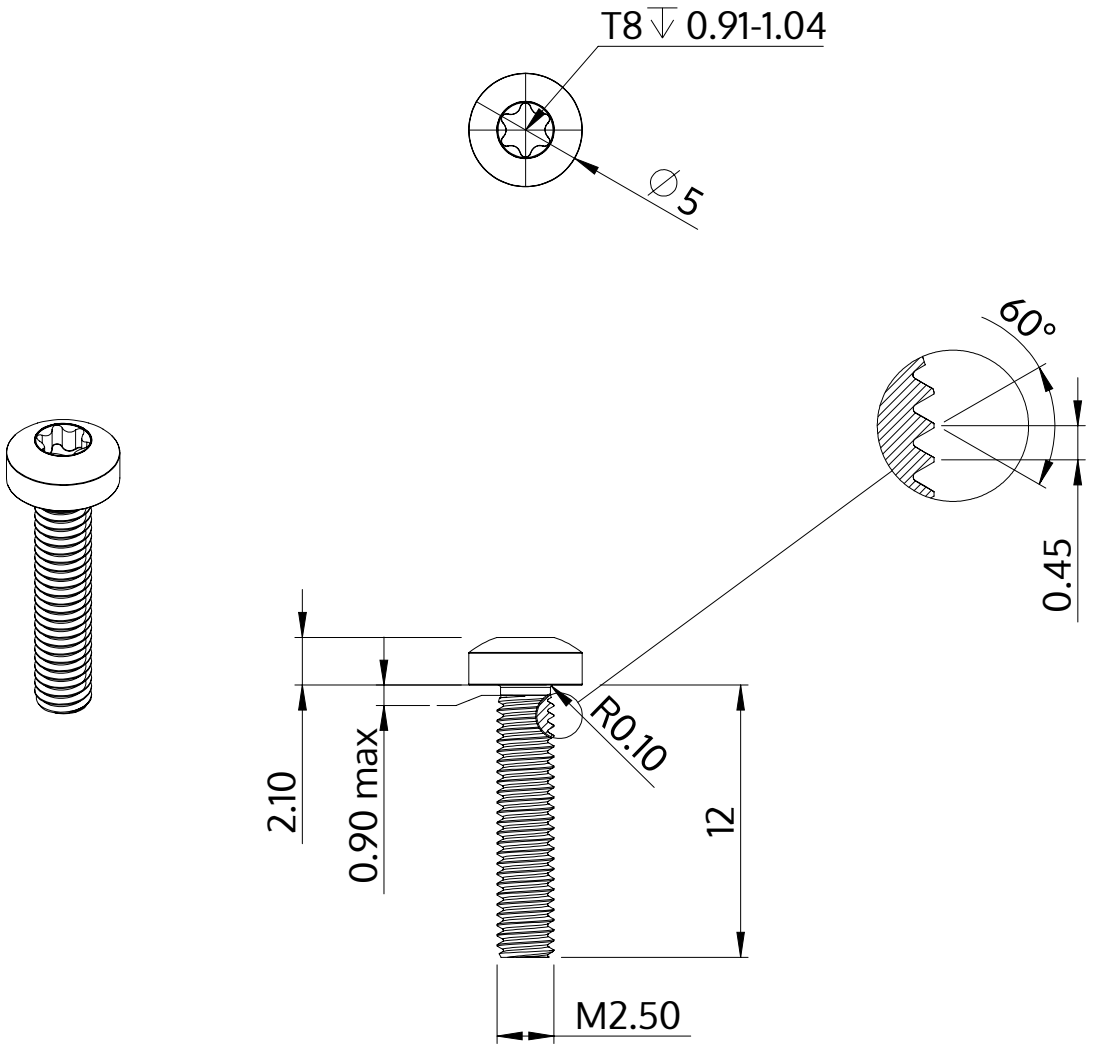

Beschreibung	STM39 2.5x12.0 - T8
Werkstoff	Edelstahl A2
Oberfläche	blank, gebeizt und passiviert
Gewicht	0.560 kg / 1000 Stück

SCREWERK	**STM390250120E**	
Metrische Zeichnung A4	Skalierung None:1	2024-04