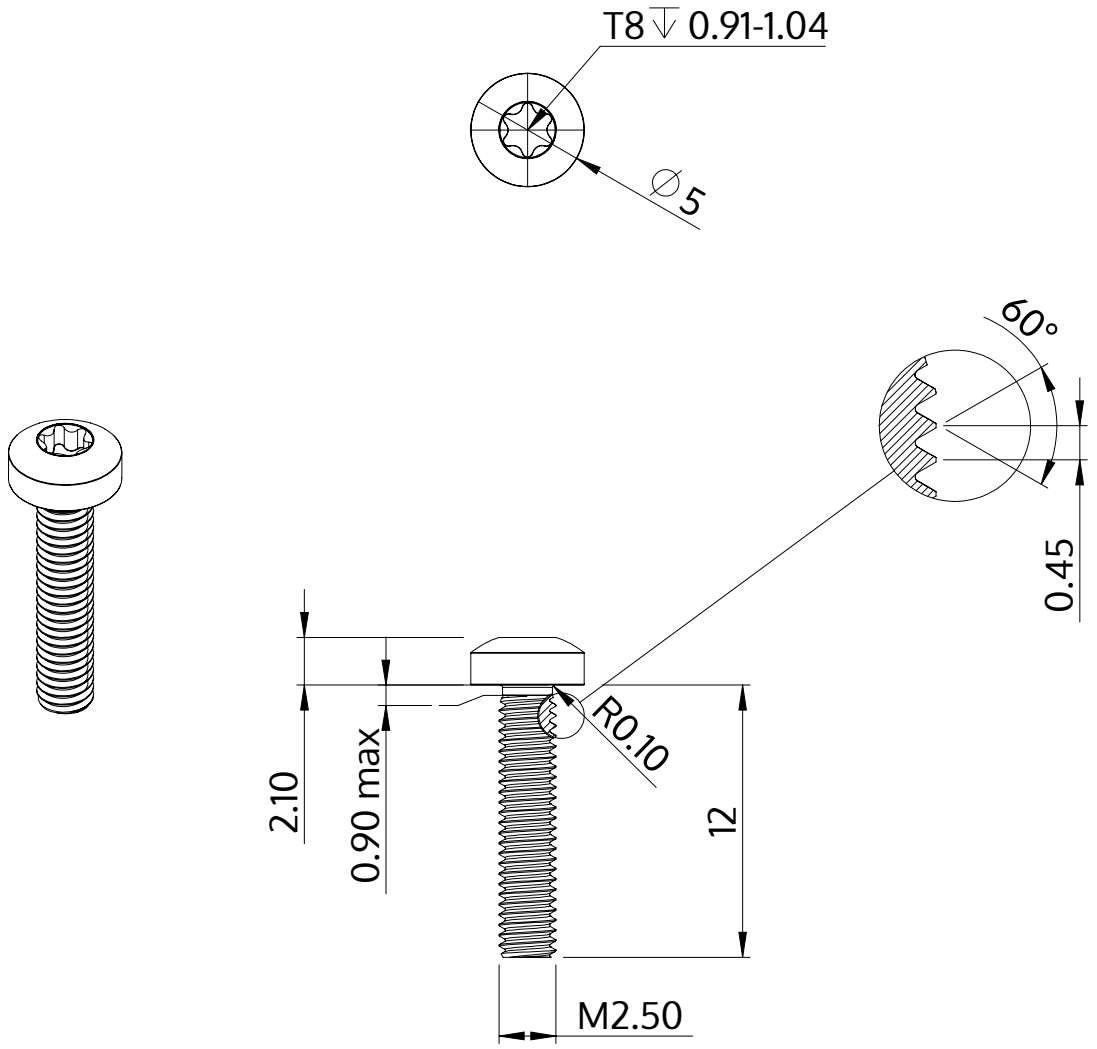

Описание	STM39 2.5x12.0 - T8
Материал	неръждаема стомана A2
Повърхност	гланциран, полиран, пасиваран
Тегло	0.560 kg / 1000 Бройка

SCREWERK	**STM390250120E**	
Метричен дизайн A4	Мащаб 3:1	2024-10