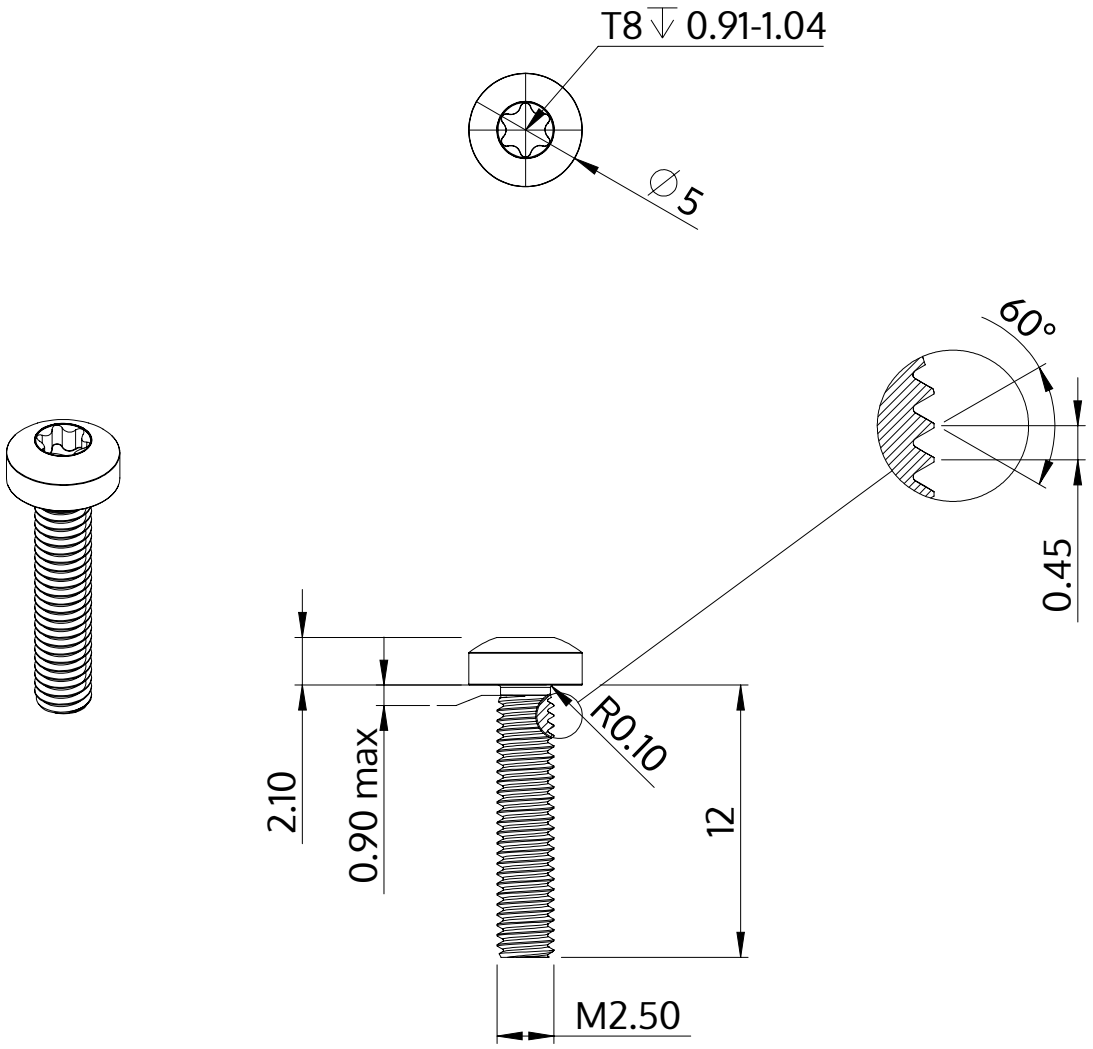

Descripción	STM39 2.5x12.0 - T8
Material	Acero, endurecido
Superficie	Zinc-Niquelado, pasivado negro/ sin Cr-VI, recocido, sellado
Peso	0.560 kg / 1000 Piezas

SCREWERK	**STM390250120B**	
Diseño métrico	Escalada 3:1	2024-10