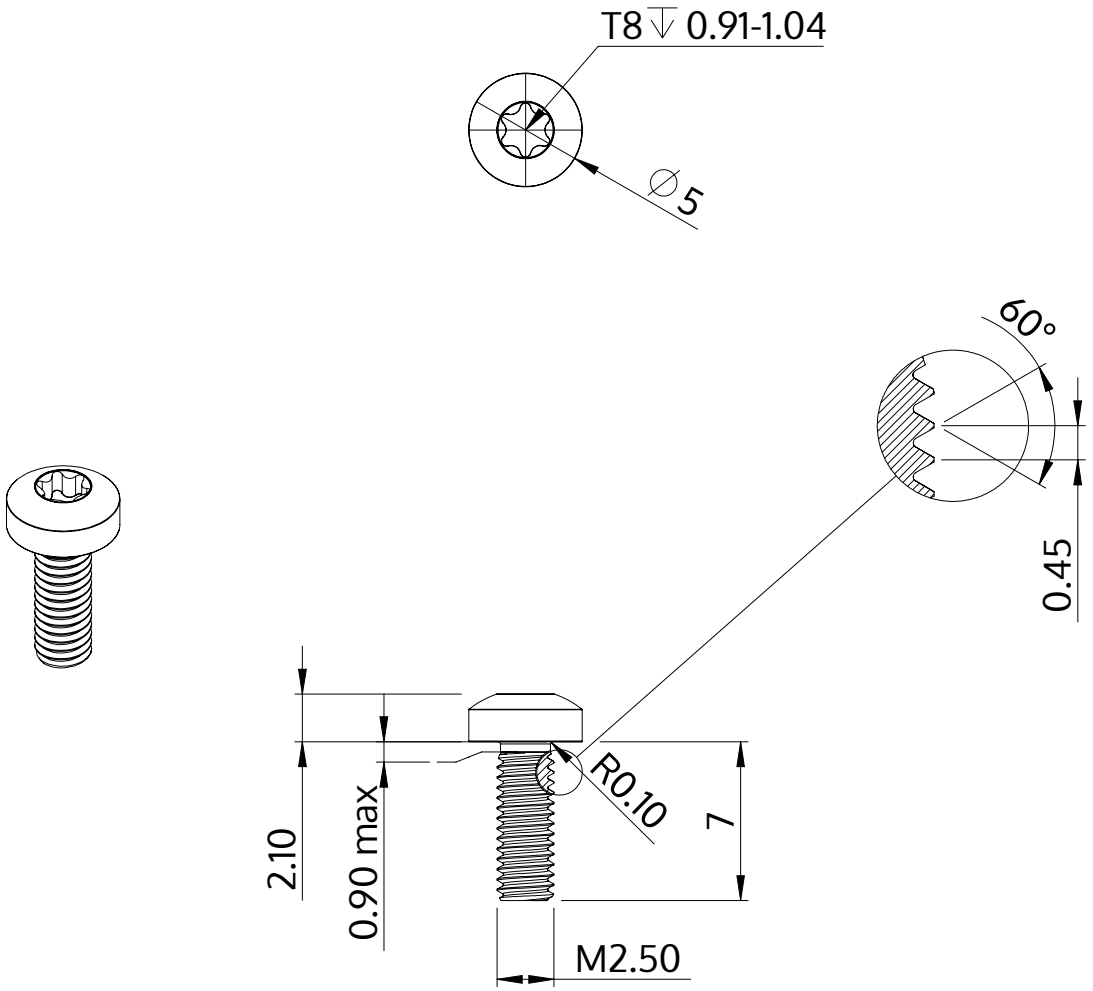

Descrição	STM39 2.5x7.0 - T8
Material	aço, endurecido
Superfície	zincado 5-7 µm, galvanizado, azul / passivado transparente
Peso	0.422 kg / 1000 peças

SCREWERK	**STM390250070S**	
Desenho Métrico A4	Escala 3:1	2024-10