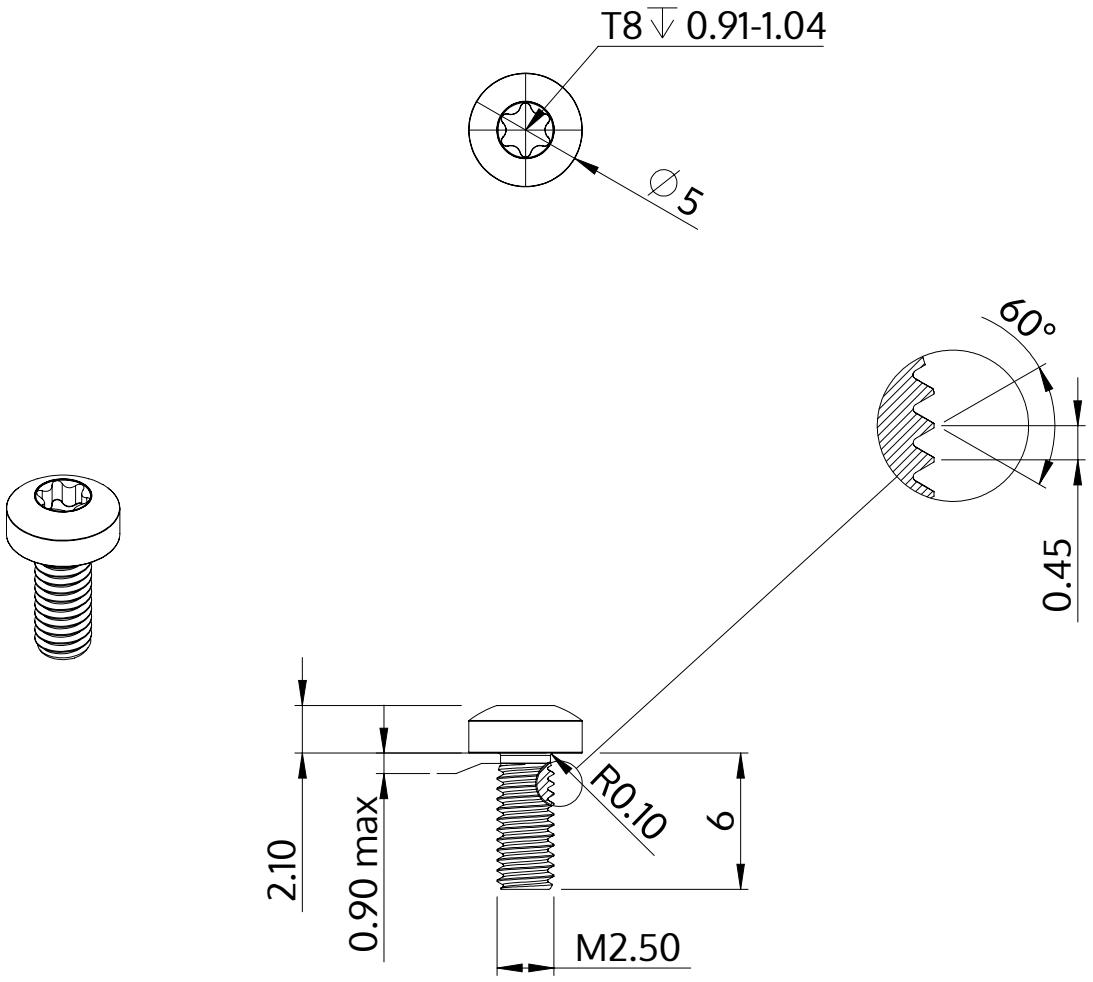

Описание	STM39 2.5x6.0 - T8
Материал	сталь, упрочненная
Поверхность	ZnNi, черная пассивировка+отжиг+масло
Вес	0.394 kg / 1000 Штука

SCREWERK	**STM390250060B**	
Метрический чертеж A4	Шкала 3:1	2024-10