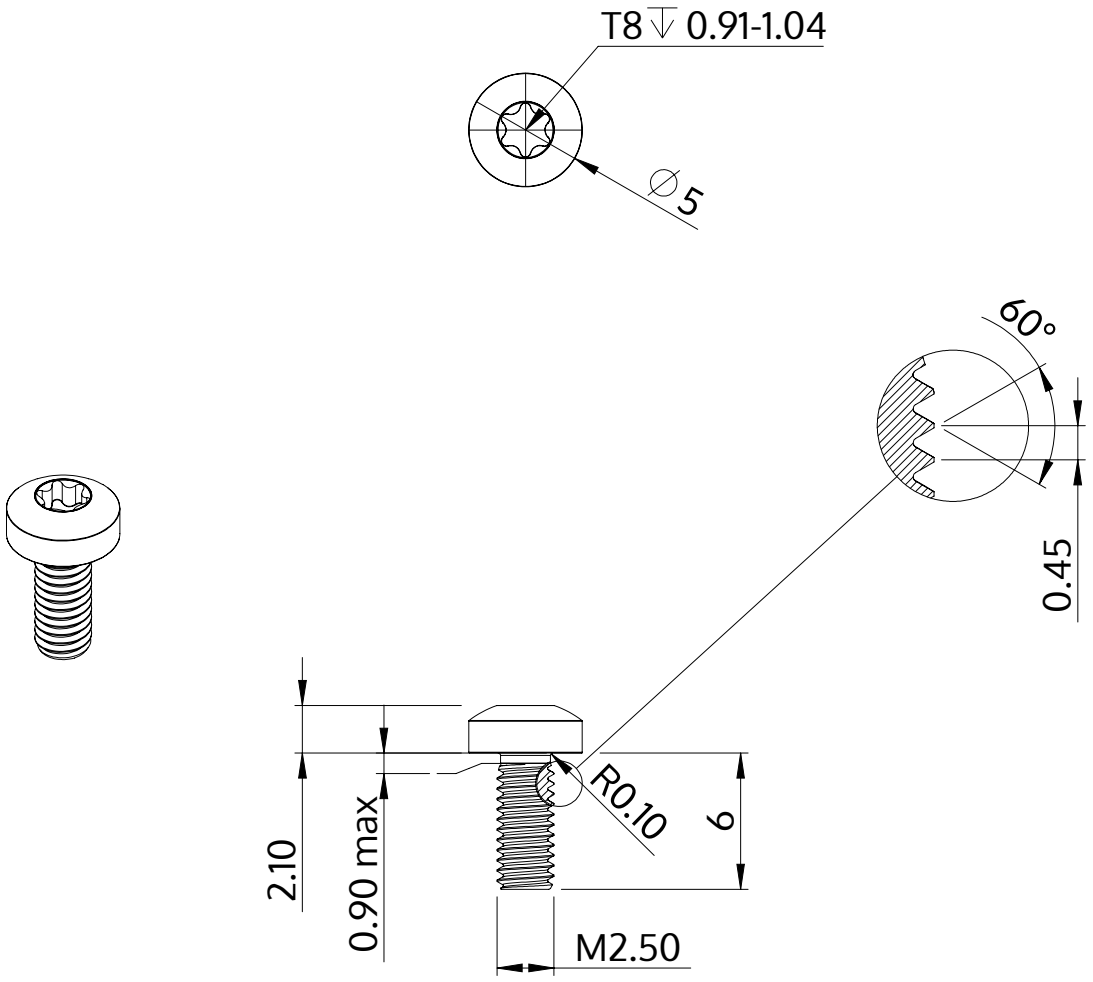

Descriere	STM39 2.5x6.0 - T8
Material	oțel, călit
Exterior	zincat, Nichelat, pasivat negru / nu conține Cr-VI, recopt, ermetizat
Greutate	0.394 kg / 1000 unități

SCREWERK	**STM390250060B**	
Desen metric A4	Scalarea None:1	2024-05