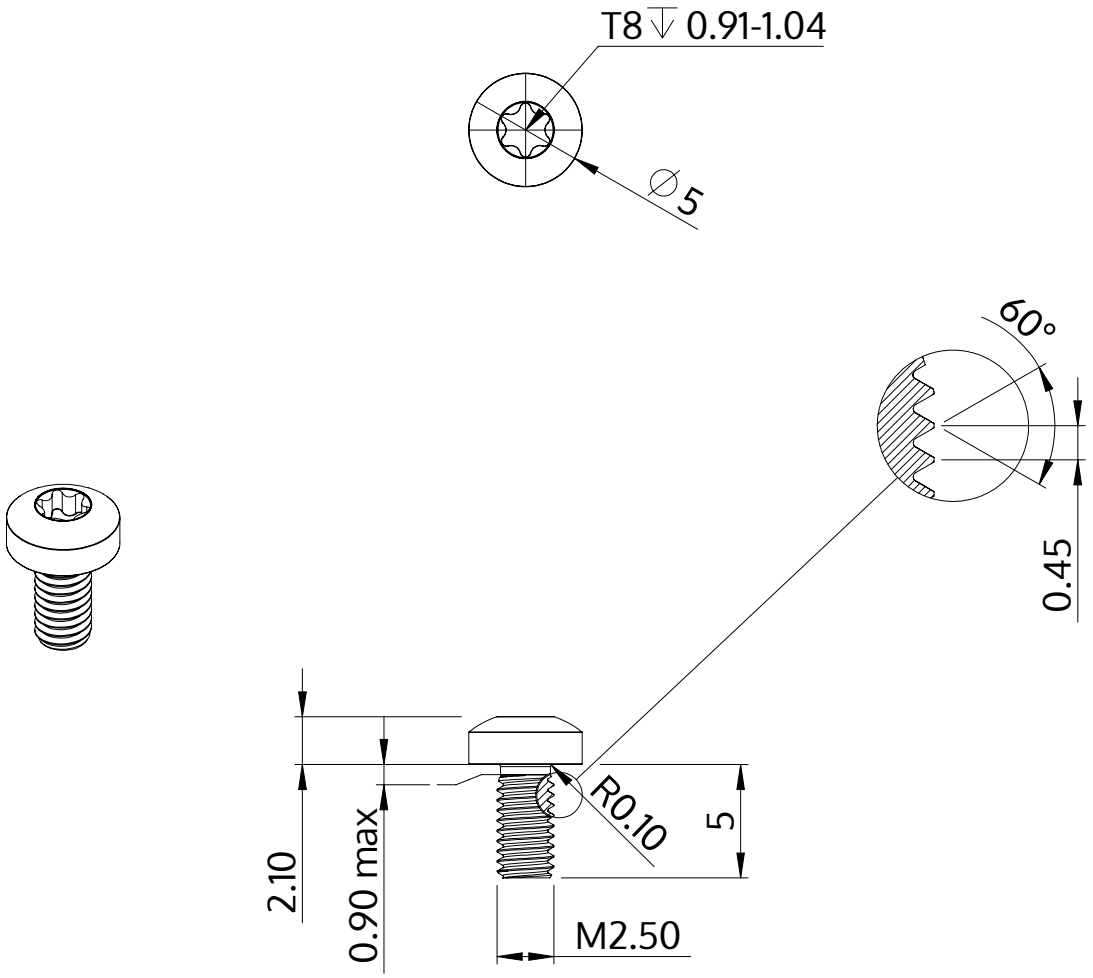

Descrizione	STM39 2.5x5.0 - T8
Materiale	acciaio, temprato
Superficie	zincato 5-7 micron, ricotto, blu / trasparente passivato
Peso	0.367 kg / 1000 pezzi

SCREWERK	**STM390250050S**	
Disegno metrico A4	Scala None:1	2024-04