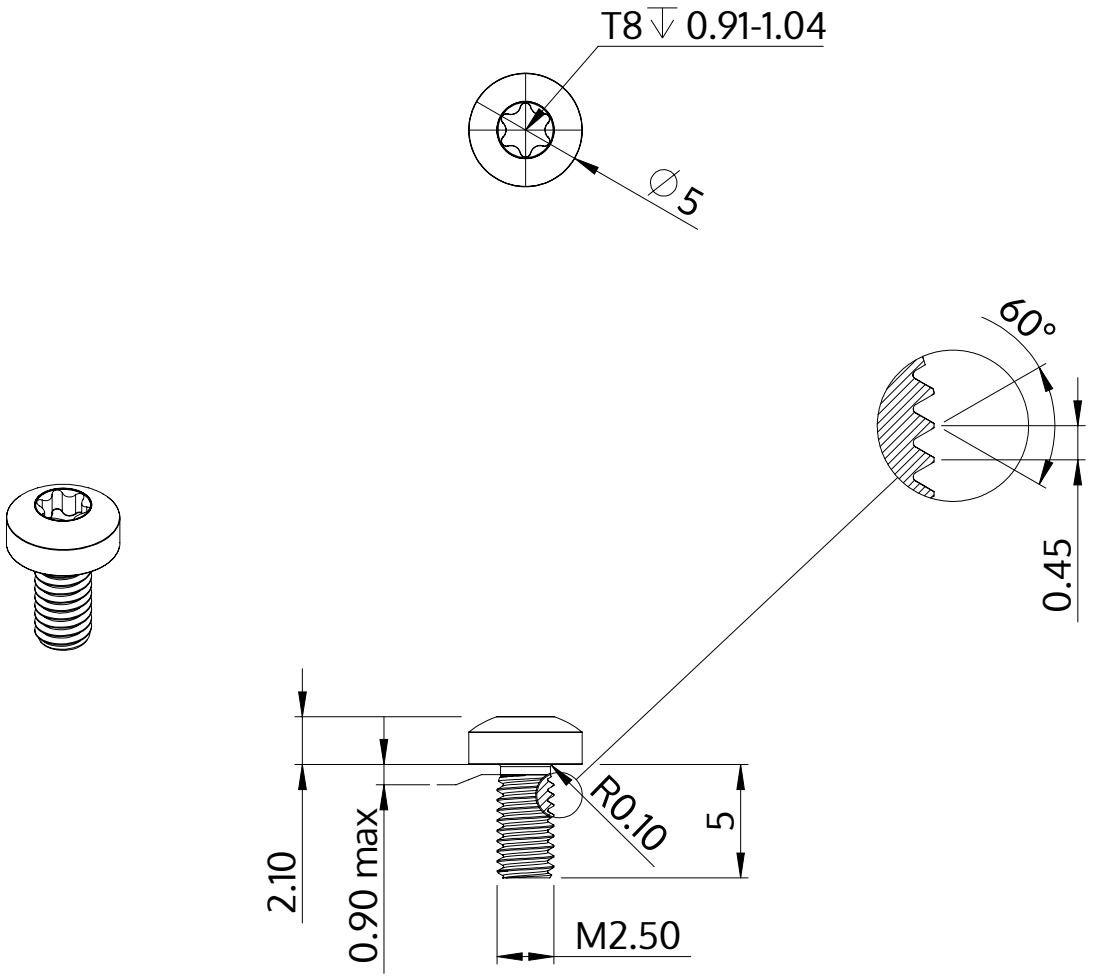


| | |
|---|---|
| Descrição | STM39 2.5x5.0 - T8 |
| Material | inox A2 |
| Superfície | Decapado e passivado |
| Peso | 0.367 kg / 1000 peças |

| | | |
|---|---|---|
| SCREWERK | **STM390250050E** | |
| Desenho Métrico A4 | Escala 3:1 | 2024-10 |