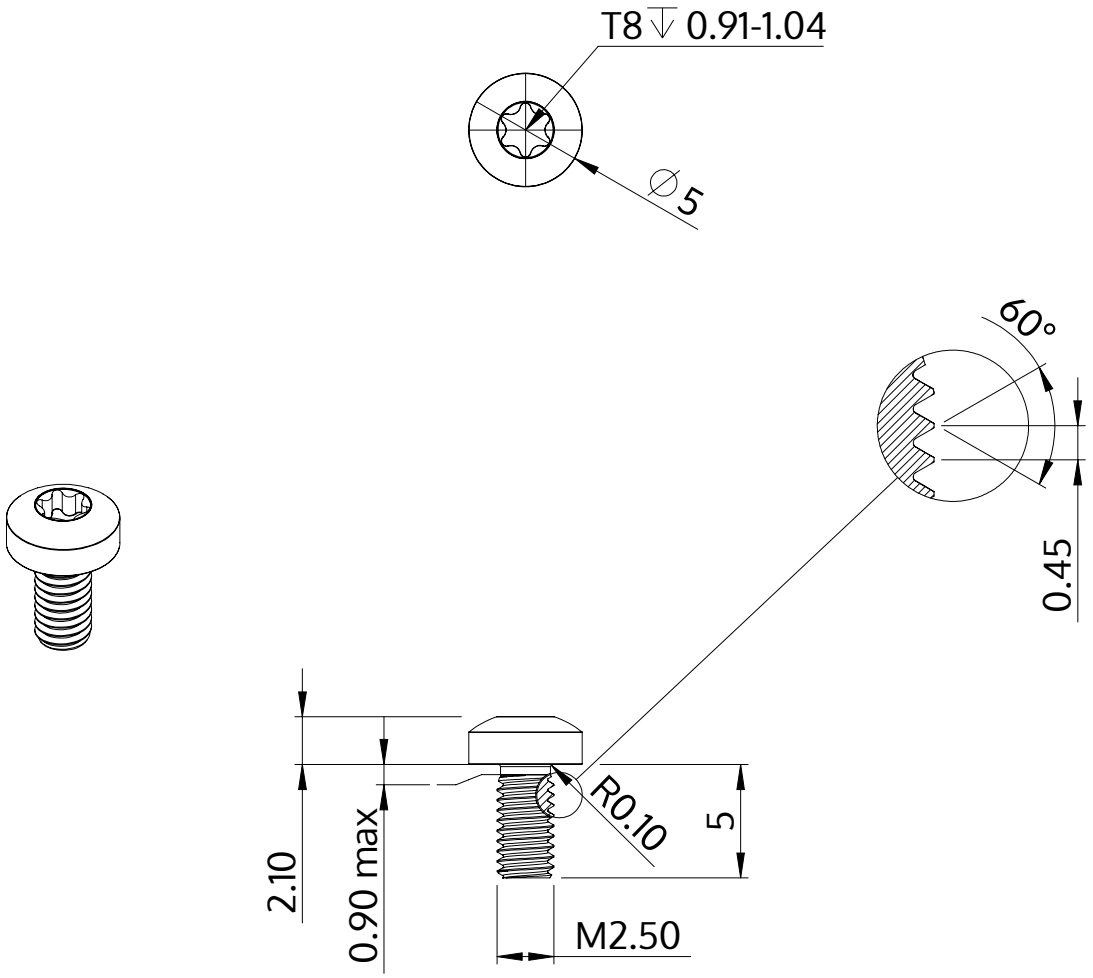

Beschreibung	STM39 2.5x5.0 - T8
Werkstoff	Stahl, vergütet
Oberfläche	ZnNi min. 5µm, schwarz passiviert, getempert, versiegelt
Gewicht	0.367 kg / 1000 Stück

SCREWERK	**STM390250050B**	
Metrische Zeichnung A4	Skalierung 3:1	2024-10