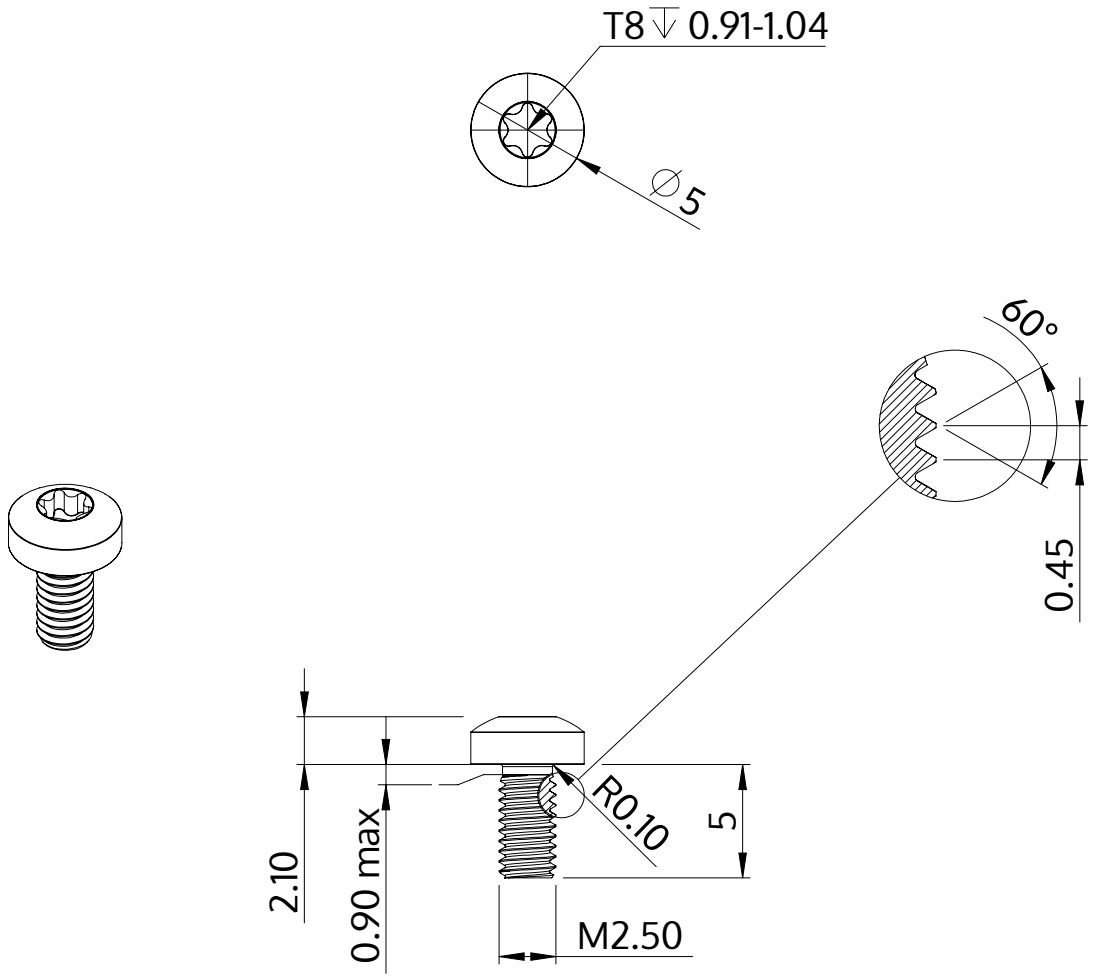

Popis	STM39 2.5x5.0 - T8
Materiál	Temperovaná ocel
Povrch	ZiNi černá-pasivovaná+temperovaná+utěsněná
Hmotnost	0.367 kg / 1000 Kus

SCREWERK	**STM390250050B**	
Metric výkres A4	Měřítko 3:1	2024-10