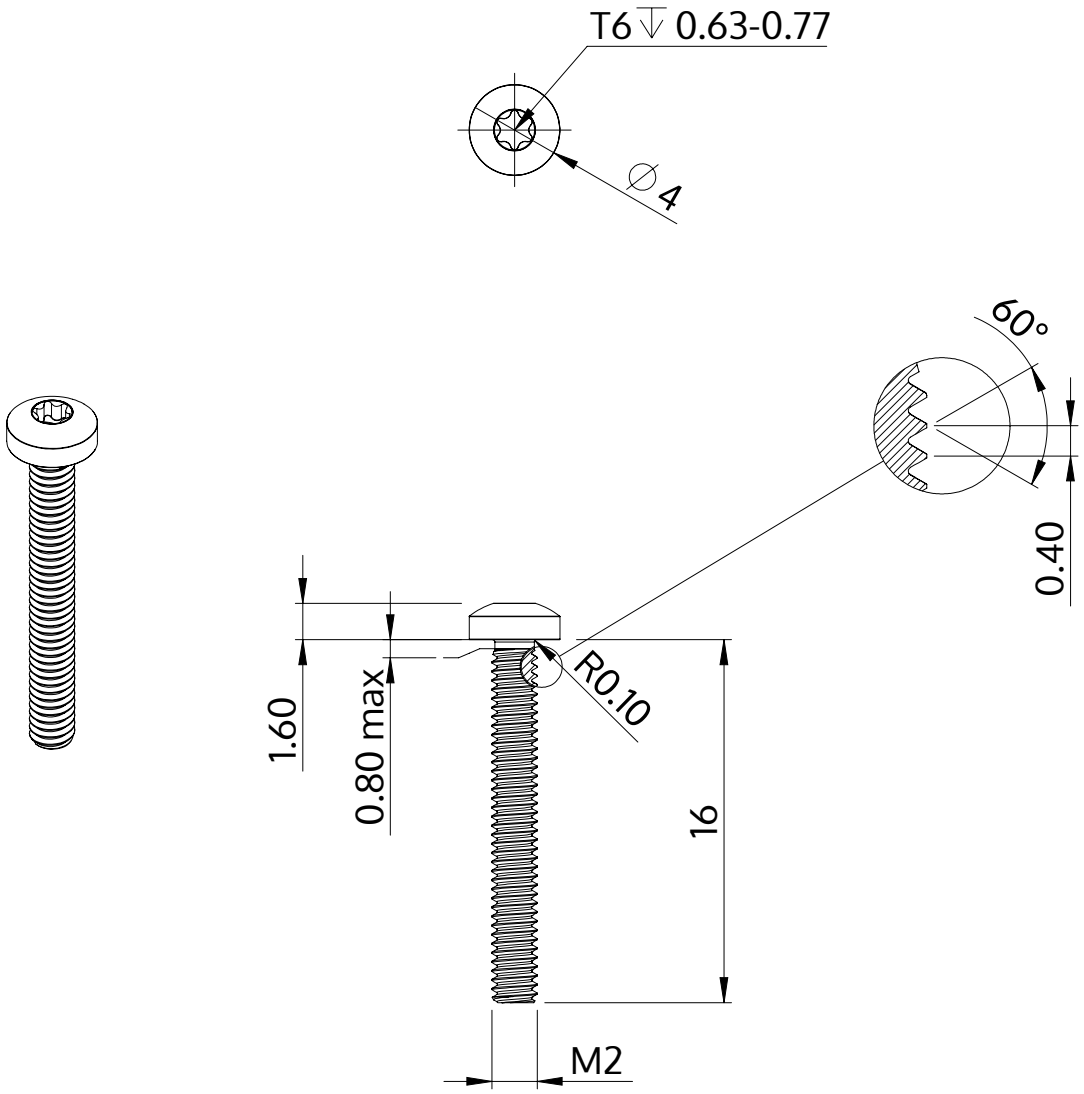

Opis	STM39 2.0x16.0 - T6
Materiał	Stal, hartowana
Powierzchnia	Ocynkowana 5-7 µm, temperowana, pasywowana na niebiesko
Waga	0.403 kg / 1000 sztuk

SCREWERK	**STM390200160S**	
Rysunek metryczny A4	Skala 3:1	2024-10