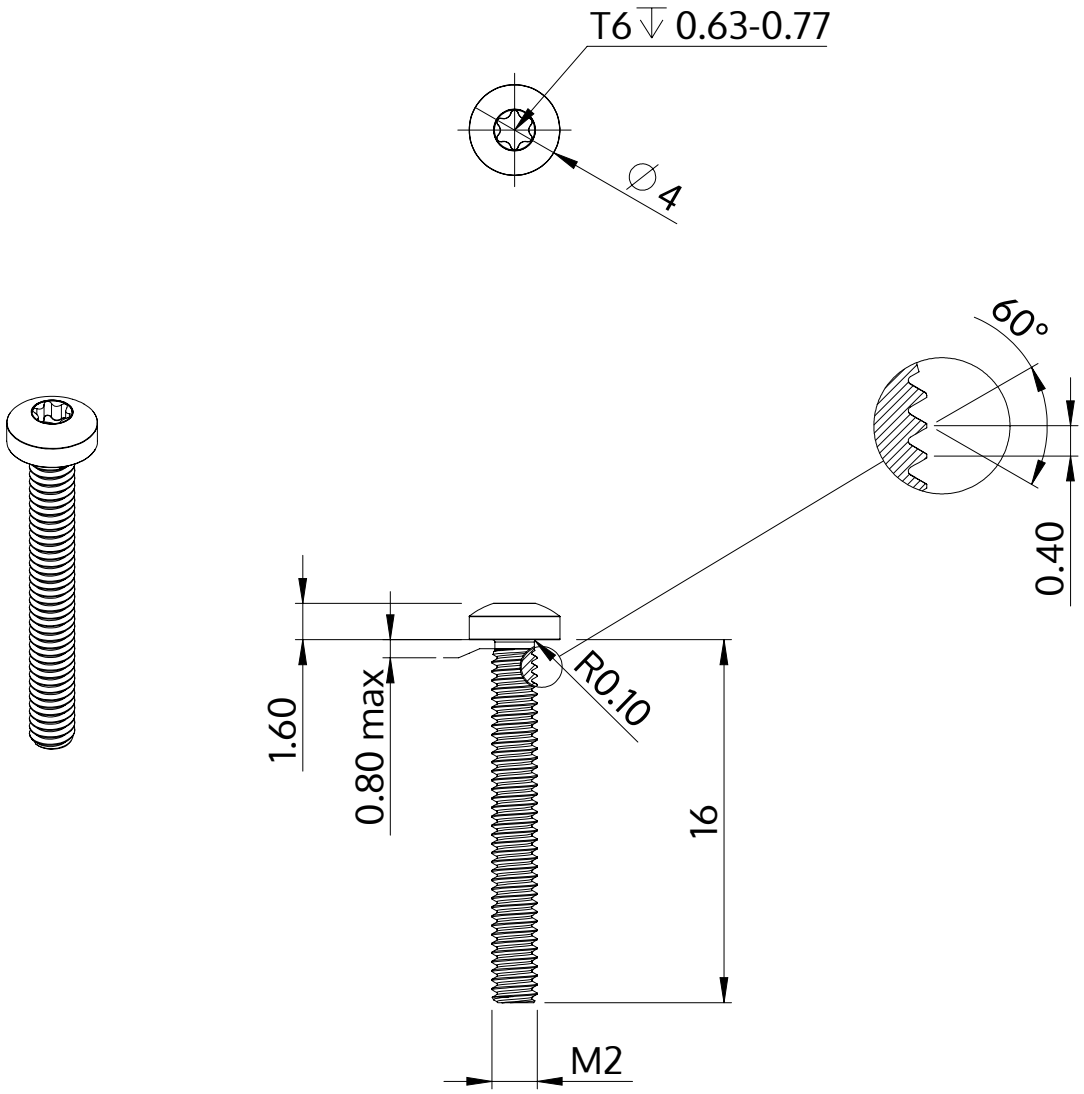

Описание	STM39 2.0x16.0 - T6
Материал	стомана, закалена
Повърхност	цинково и никелово покритие, Черен, пасивиран, темпериран, херметизация
Тегло	0.403 kg / 1000 Бройка

SCREWERK	**STM390200160B**	
Метричен дизайн A4	Мащаб 3:1	2024-10