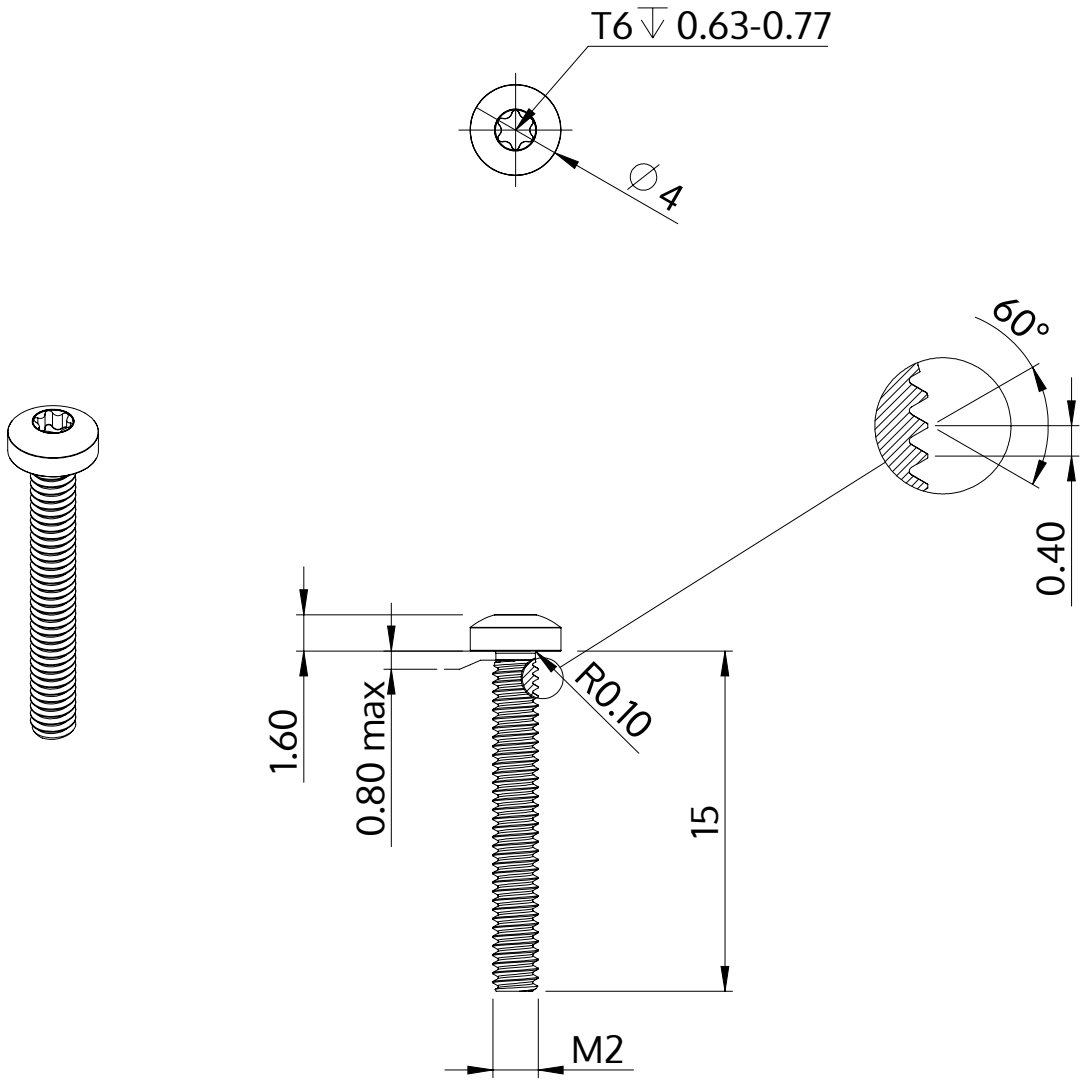

Descrição	STM39 2.0x15.0 - T6
Material	aço, endurecido
Superfície	Zincado Niquelado Galvanizado, Passivado negro
Peso	0.384 kg / 1000 peças

SCREWERK	**STM390200150B**	
Desenho Métrico A4	Escala 3:1	2024-10