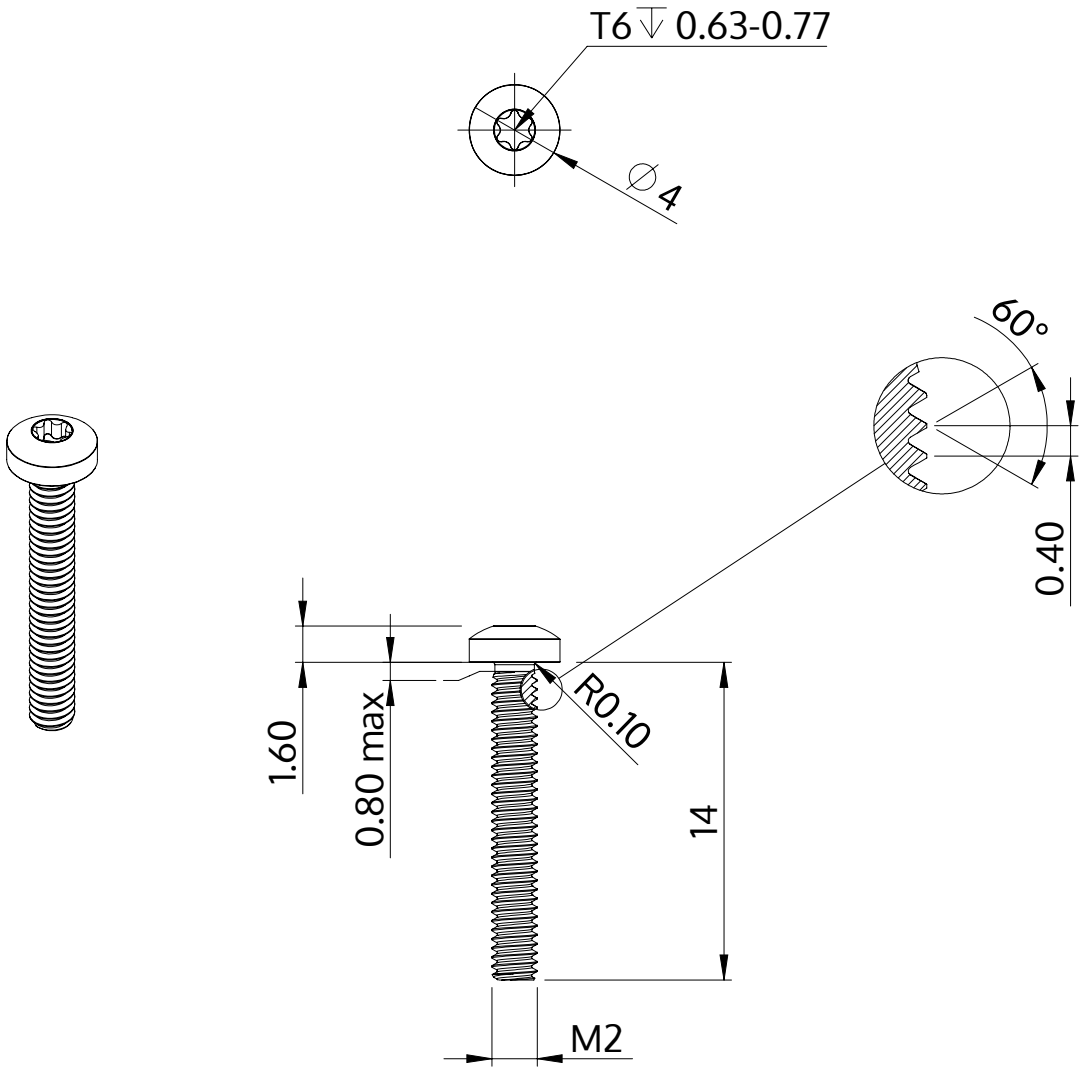

Descripción	STM39 2.0x14.0 - T6
Material	Acero, endurecido
Superficie	galvanizado 5-7 micras, recocido, azul / pasivado transparente
Peso	0.365 kg / 1000 Piezas

SCREWERK	**STM390200140S**	
Diseño métrico	Escalada None:1	2024-04