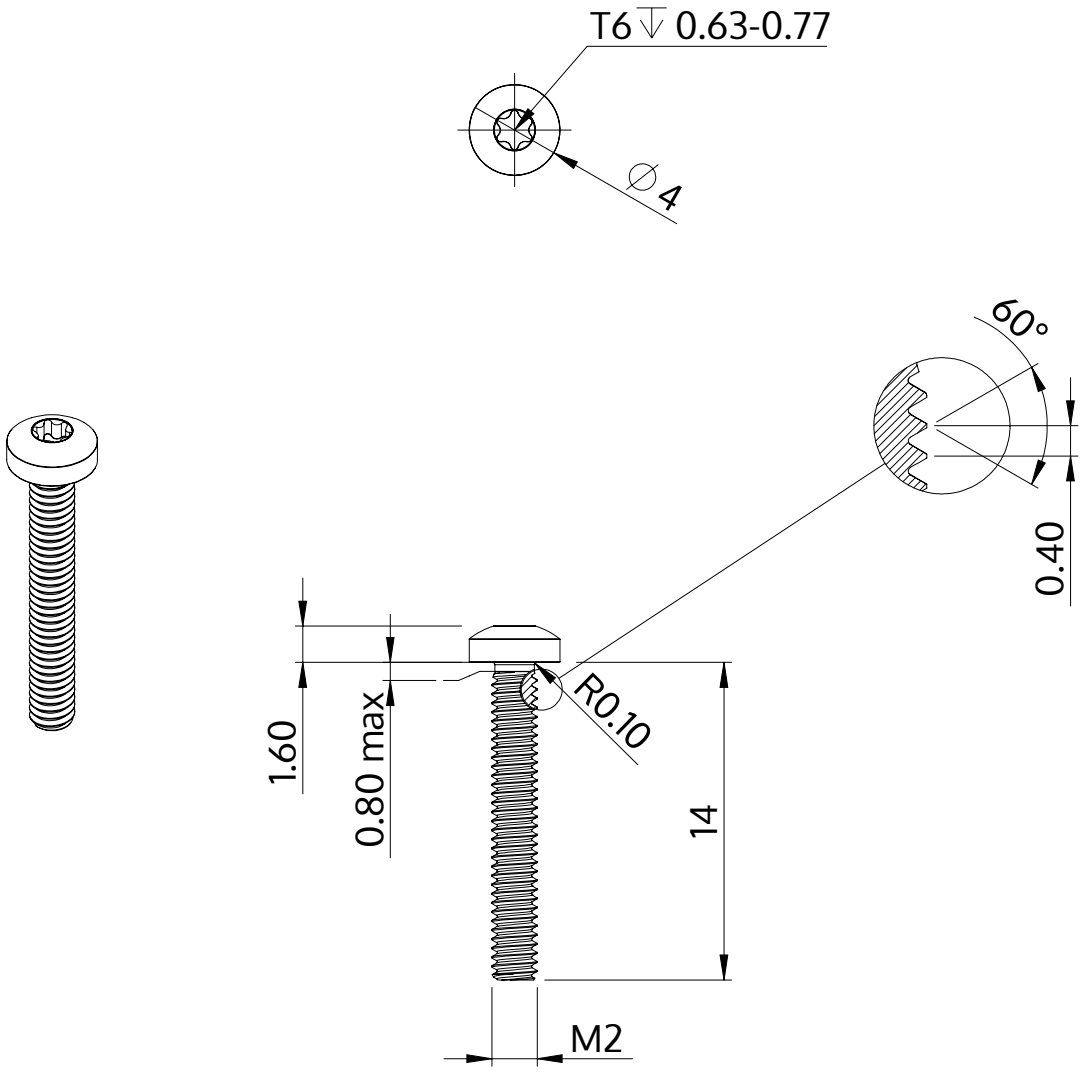

Beskrivning	STM39 2.0x14.0 - T6
Material	rostfritt stål A2
Yta	blank och passiviserad
Vikt	0.365 kg / 1000 styck

SCREWERK	**STM390200140E**	
Metrisk skiss A4	Skala 3:1	2024-10