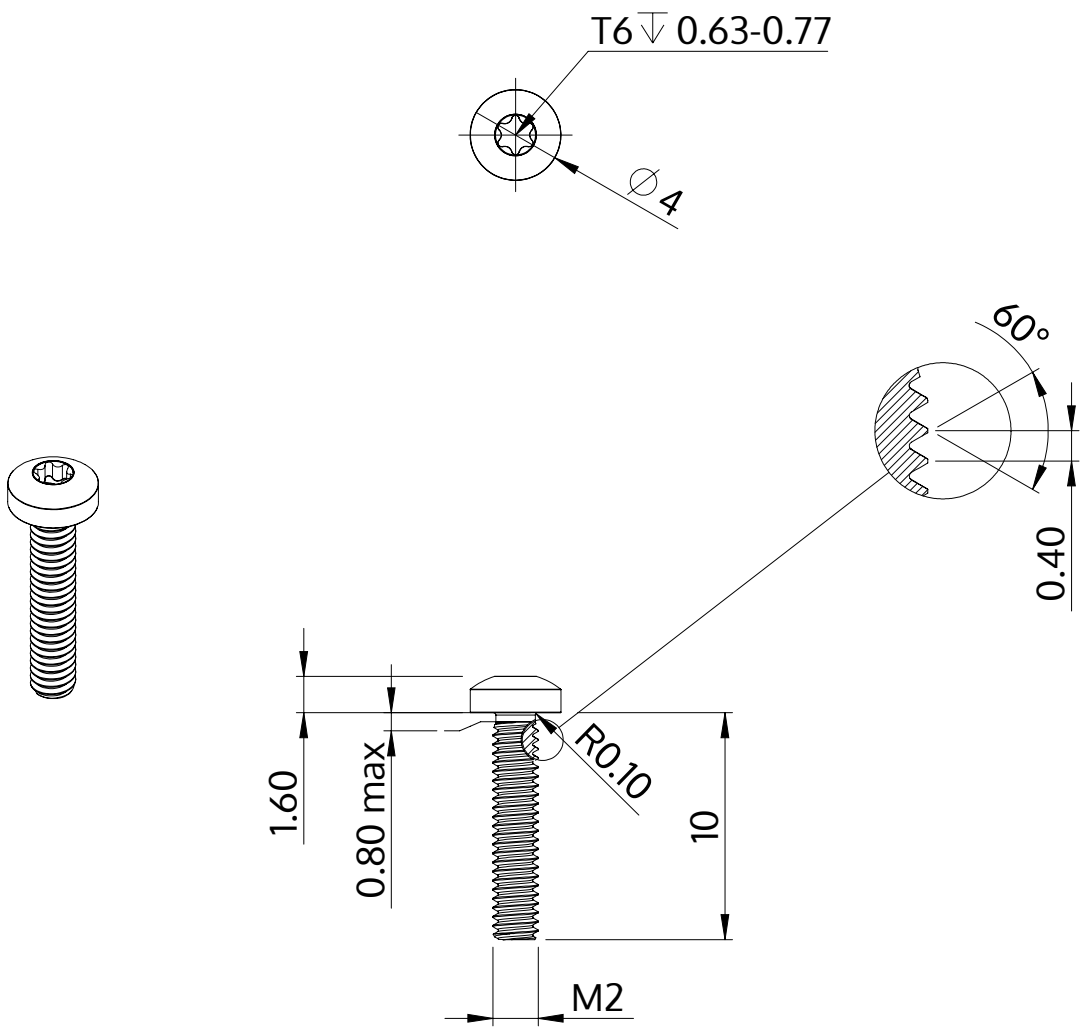

Description	STM39 2.0x10.0 - T6
Matière	acier inoxydable A2
Surface	brillant décapé et passivé
Poids	0.289 kg / 1000 Unité

SCREWERK	**STM390200100E**	
Dessin métrique A4	Redimensionner 3:1	2024-10