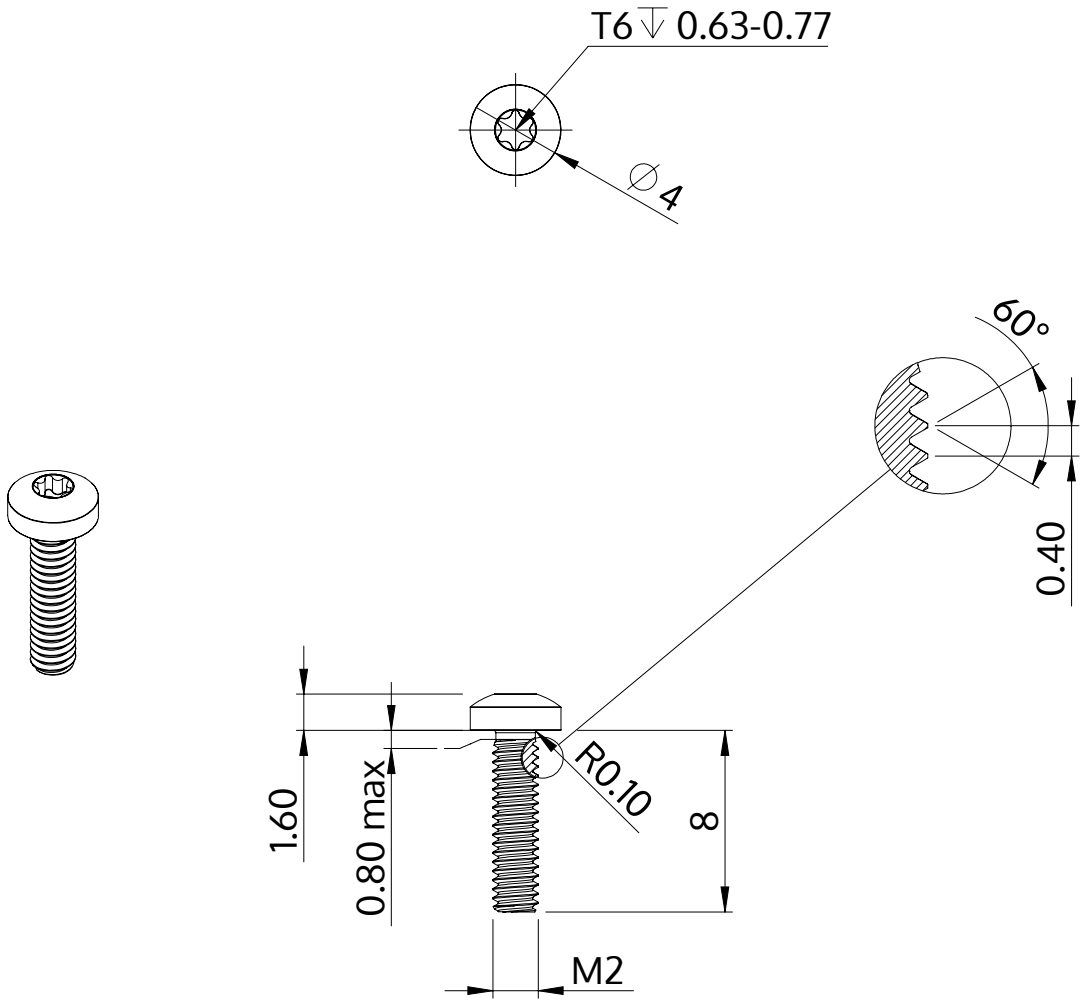

Descrizione	STM39 2.0x8.0 - T6
Materiale	acciaio inossidabile A2
Superficie	bianco-decapato e passivato
Peso	0.252 kg / 1000 pezzi

SCREWERK	**STM390200080E**	
Disegno metrico A4	Scala 3:1	2024-10