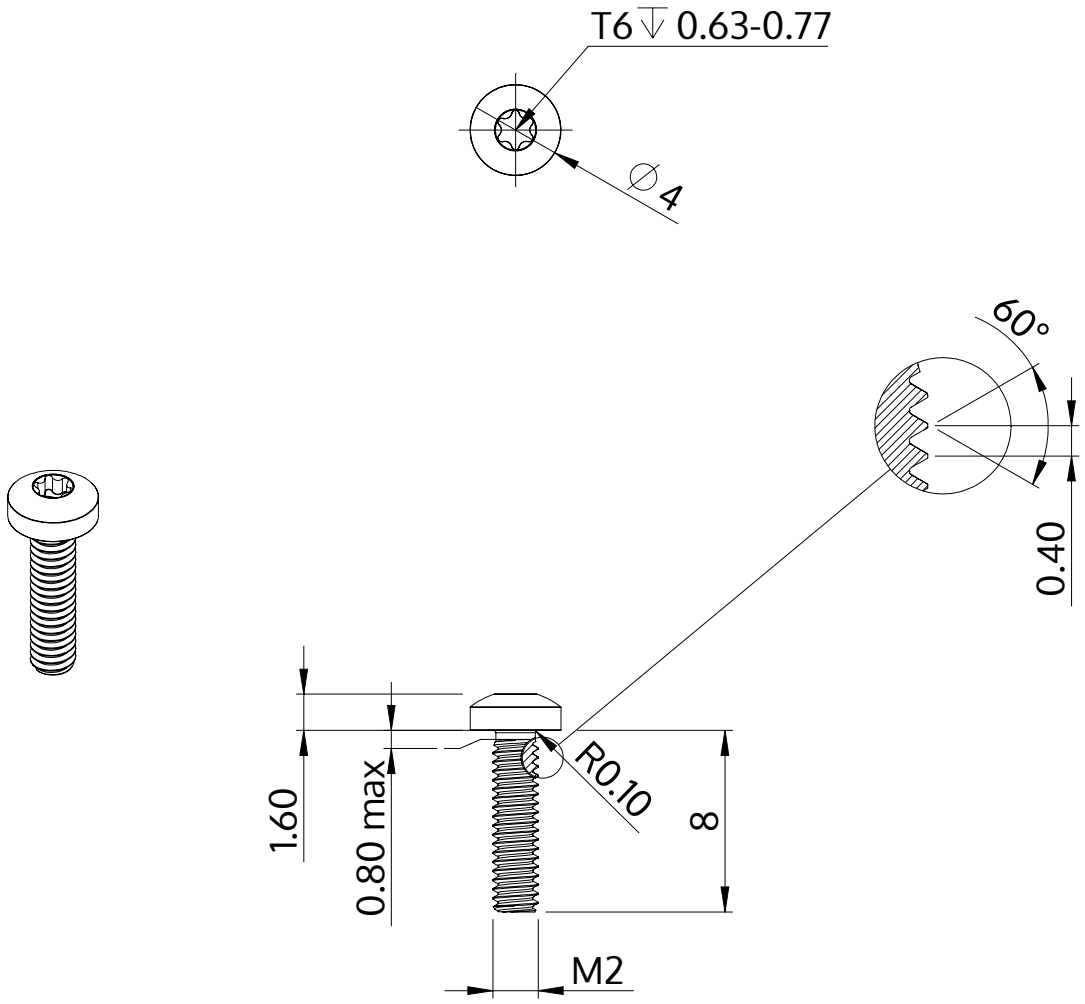

Descripción	STM39 2.0x8.0 - T6
Material	Acero, endurecido
Superficie	Zinc-Niquelado, pasivado negro/ sin Cr-VI, recocido, sellado
Peso	0.252 kg / 1000 Piezas

SCREWERK	**STM390200080B**	
Diseño métrico	Escalada 3:1	2024-10