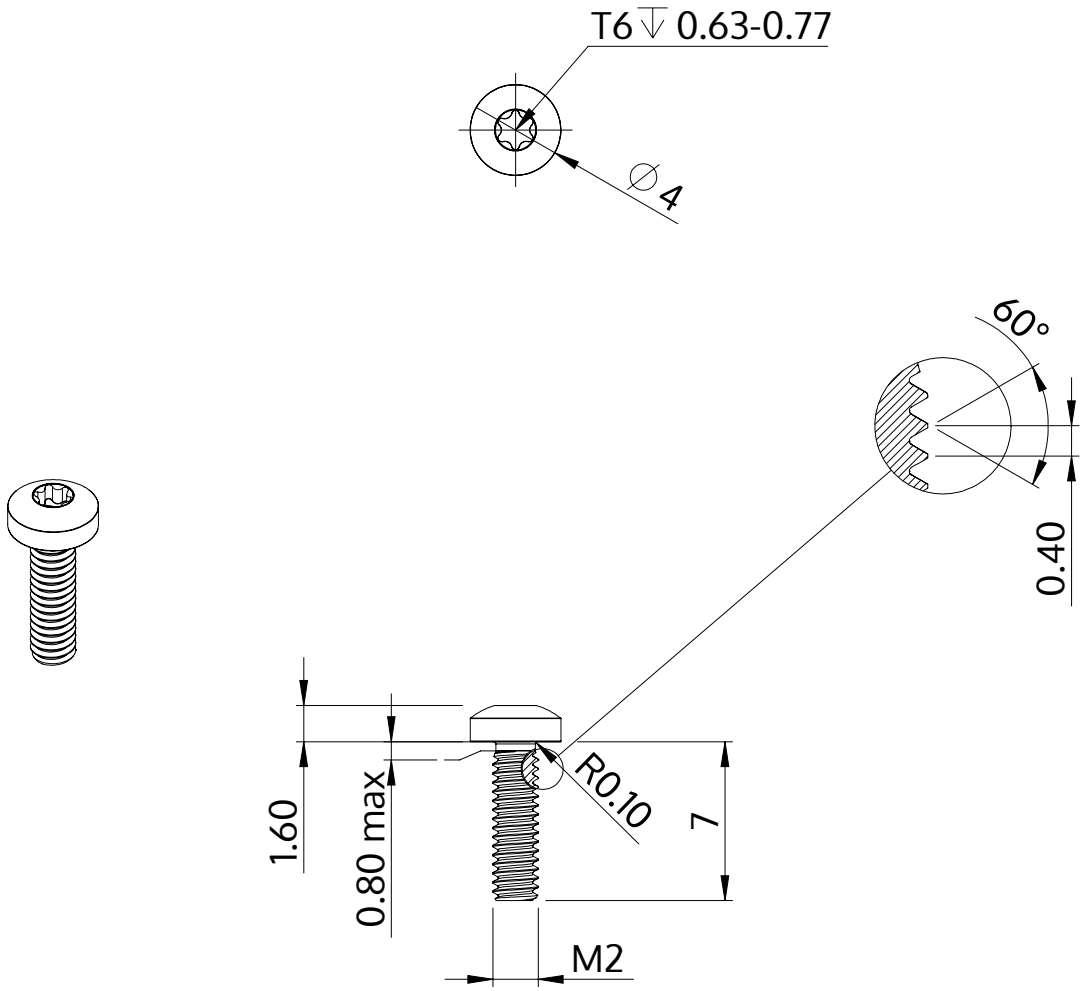

Beschrijving	STM39 2.0x7.0 - T6
Materiaal	roestvrij staal A2
Oppervlak	blank, geetst en gepassieveerd
Gewicht	0.233 kg / 1000 stuk

SCREWERK	**STM390200070E**	
Metrische tekening A4	Schaal 3:1	2024-10