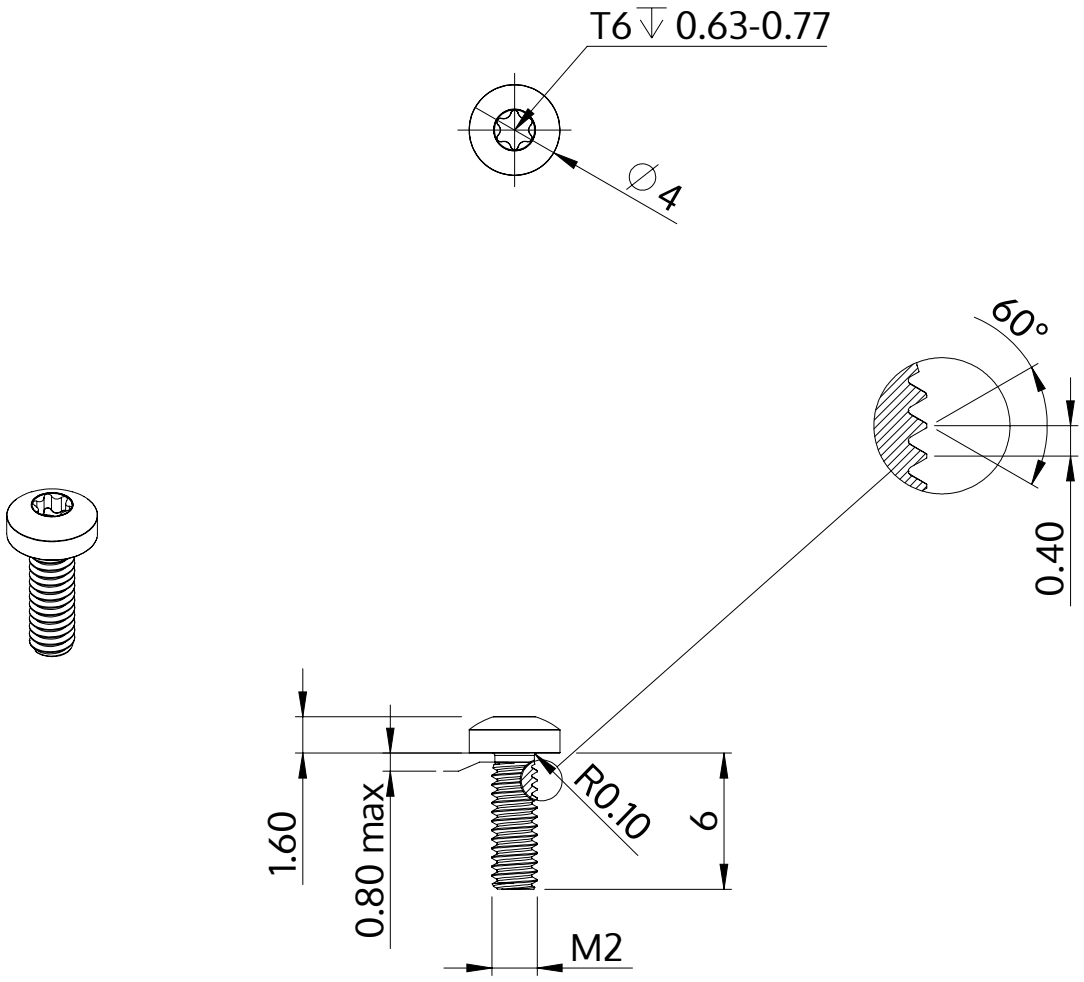

Açıklaması	STM39 2.0x6.0 - T6
Malzeme	Paslanmaz Çelik A2
Kaplama	siyah
Ağırlık	0.214 kg / 1000 Adet

SCREWERK	**STM390200060J**	
Metrik çizim A4	Ölçeklendirme 3:1	2025-06