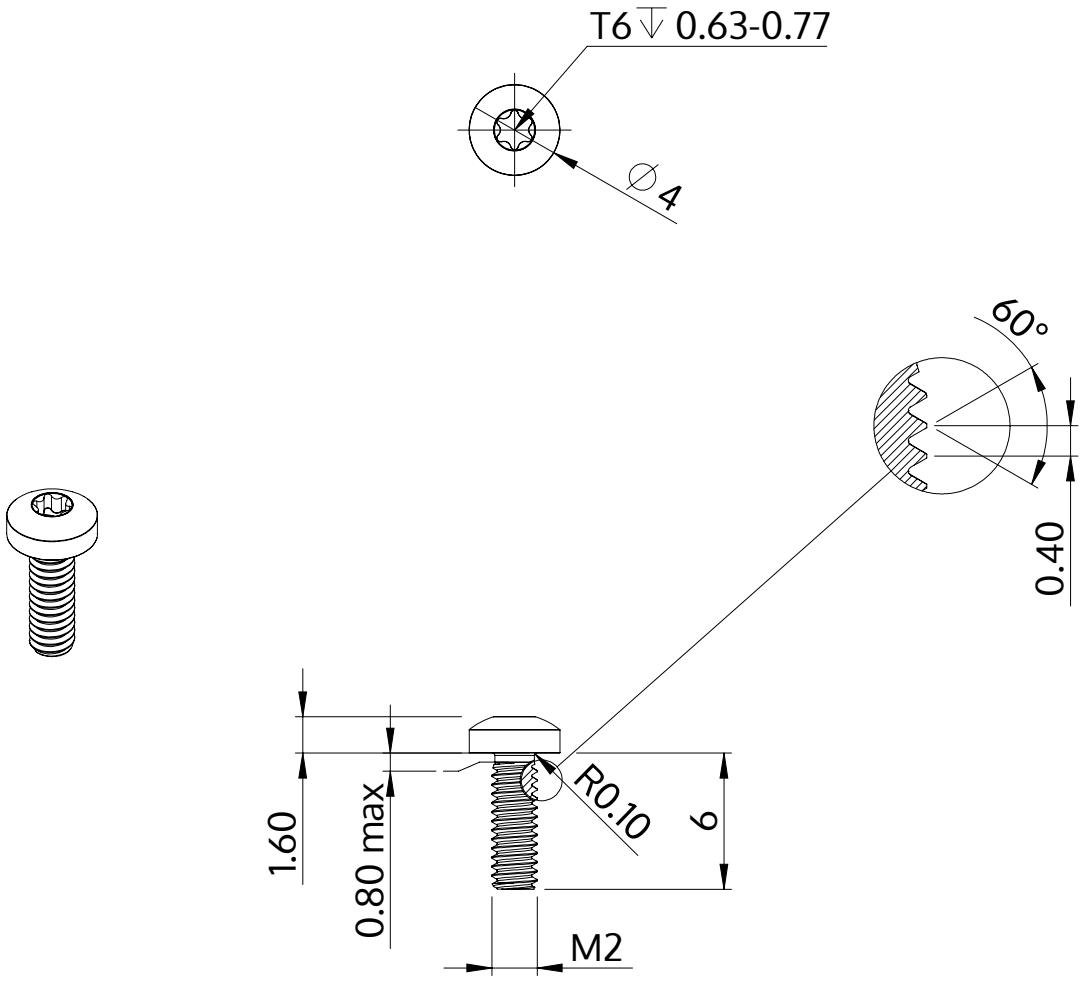

Описание	STM39 2.0x6.0 - T6
Материал	неръждаема стомана A2
Повърхност	гланциран, полиран, пасиваран
Тегло	0.214 kg / 1000 Бройка

SCREWERK	**STM390200060E**	
Метричен дизайн A4	Мащаб 3:1	2024-10