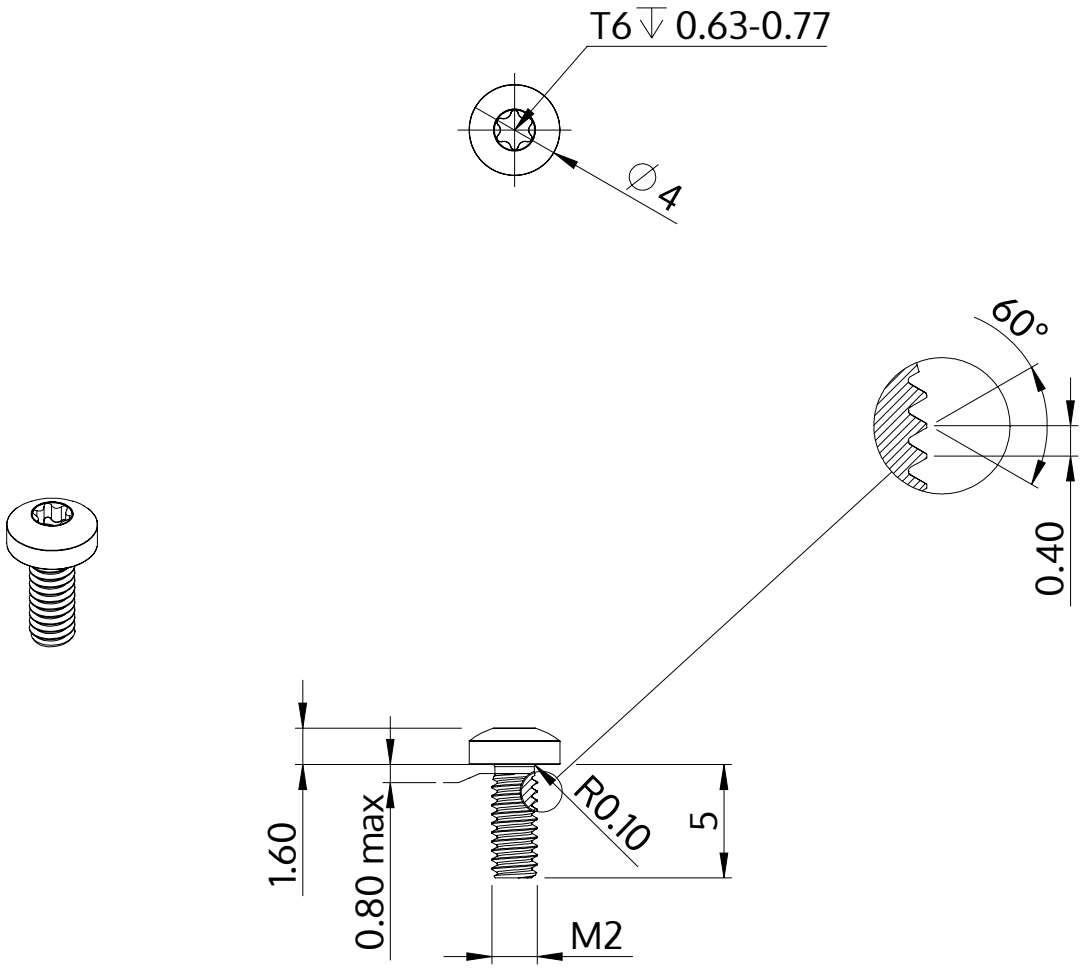

Descrição	STM39 2.0x5.0 - T6
Material	inox A2
Superfície	Decapado e passivado
Peso	0.195 kg / 1000 peças

SCREWERK	**STM390200050E**	
Desenho Métrico A4	Escala 3:1	2024-10