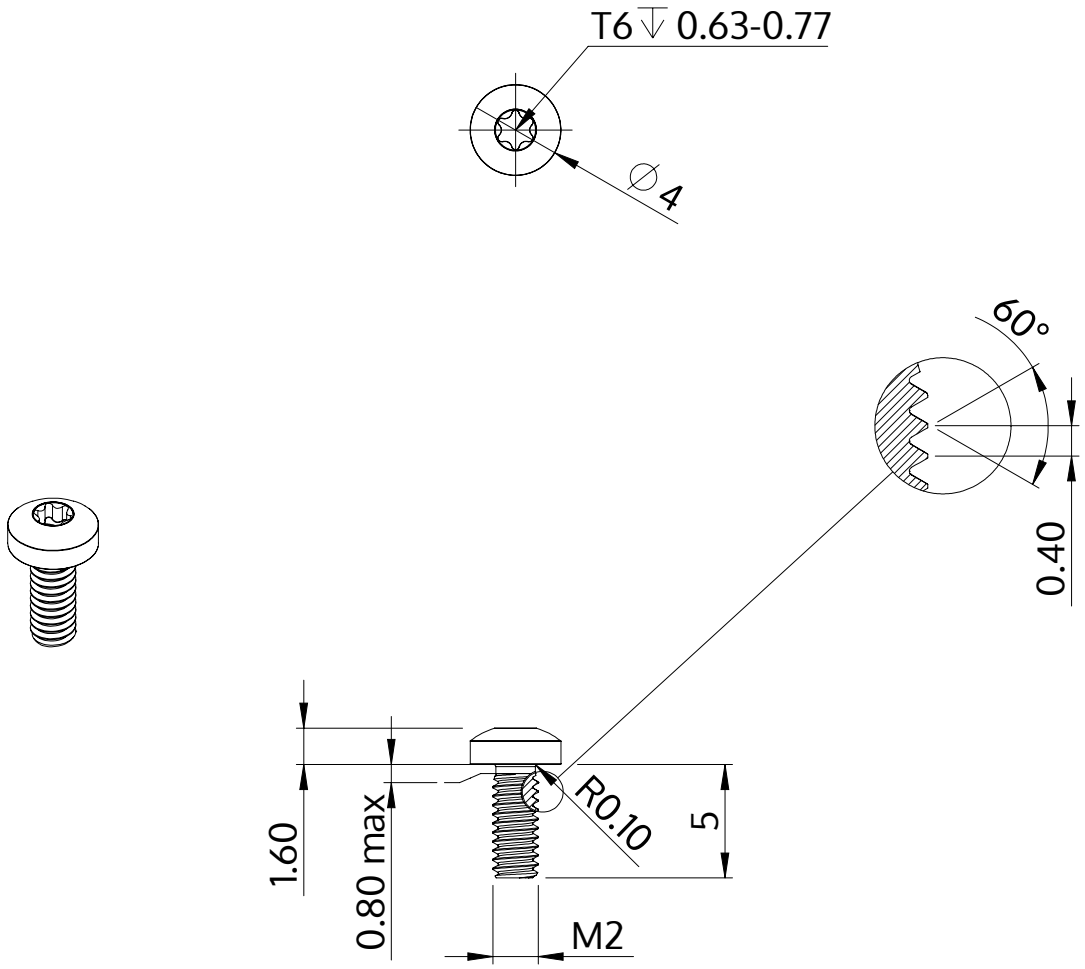

Beskrivelse	STM39 2.0x5.0 - T6
Materiale	Ædelstål A2
Overflade	blank, bejdset og passiveret
Vægt	0.195 kg / 1000 stykke

SCREWERK	**STM390200050E**	
Metrisk tegning A4	Skalering 3:1	2024-05