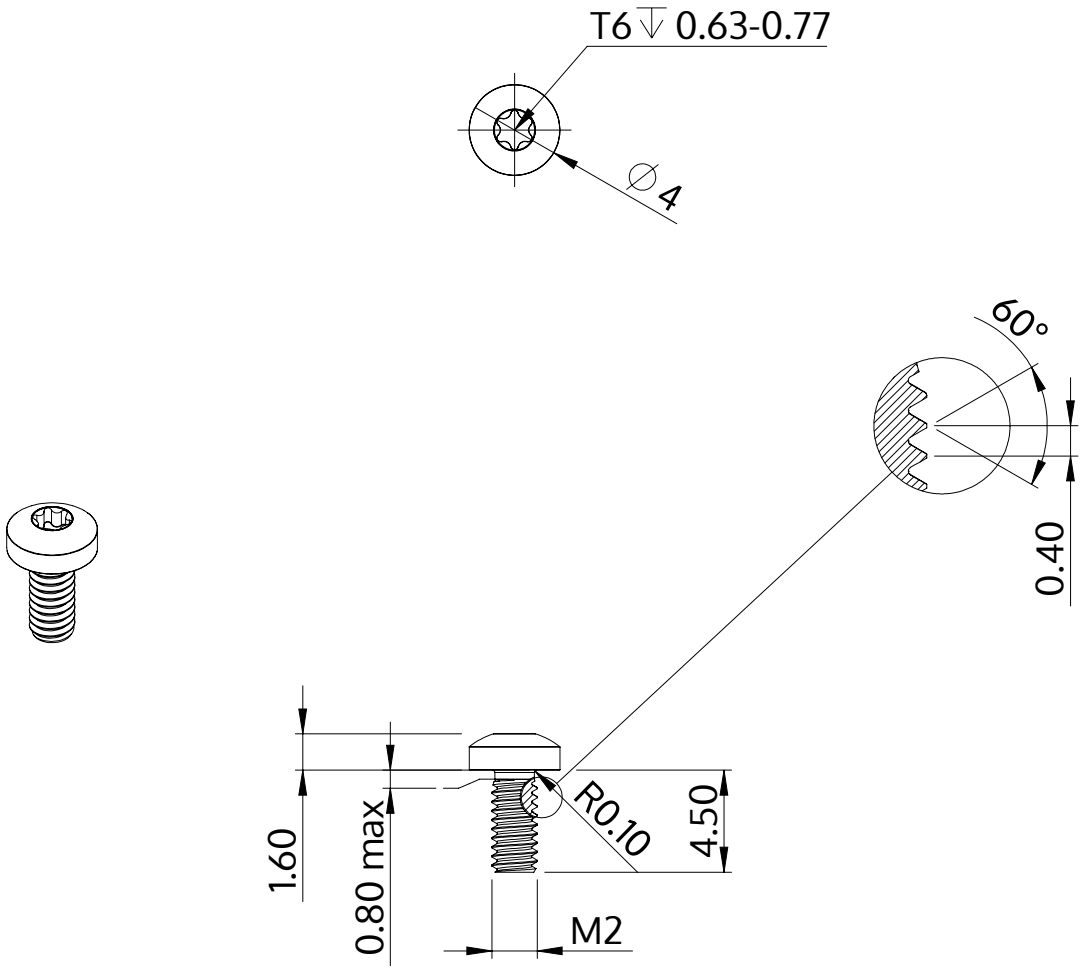

Beskrivning	STM39 2.0x4.5 - T6
Material	rostfritt stål A2
Yta	blank och passiviserad
Vikt	0.185 kg / 1000 styck

SCREWERK	**STM390200045E**	
Metrisk skiss A4	Skala 3:1	2024-10