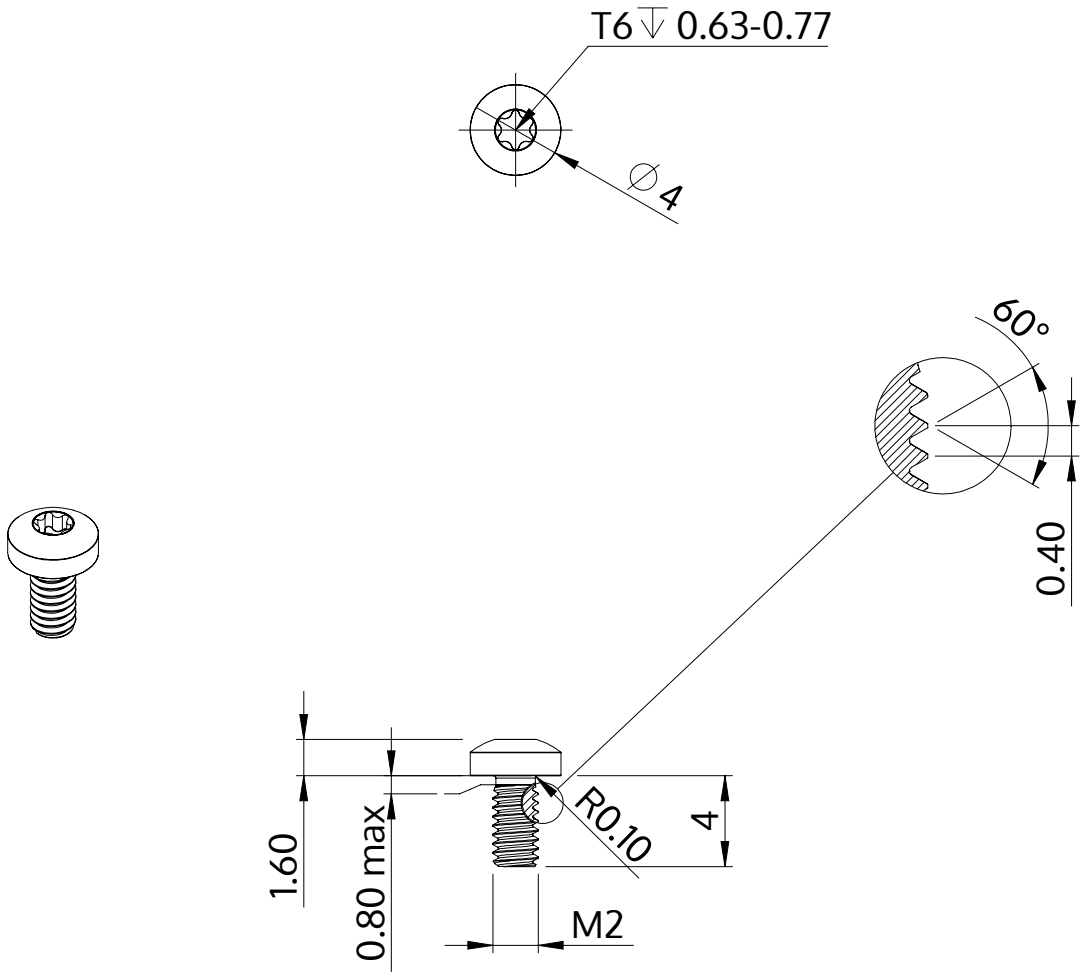

Описание	STM39 2.0x4.0 - T6
Материал	сталь, упрочненная
Поверхность	Оцинковка 5-7µm, термообработка,синий / прозрачный пассивация
Вес	0.176 kg / 1000 Штука

SCREWERK	**STM390200040S**	
Метрический чертеж A4	Шкала 3:1	2024-10