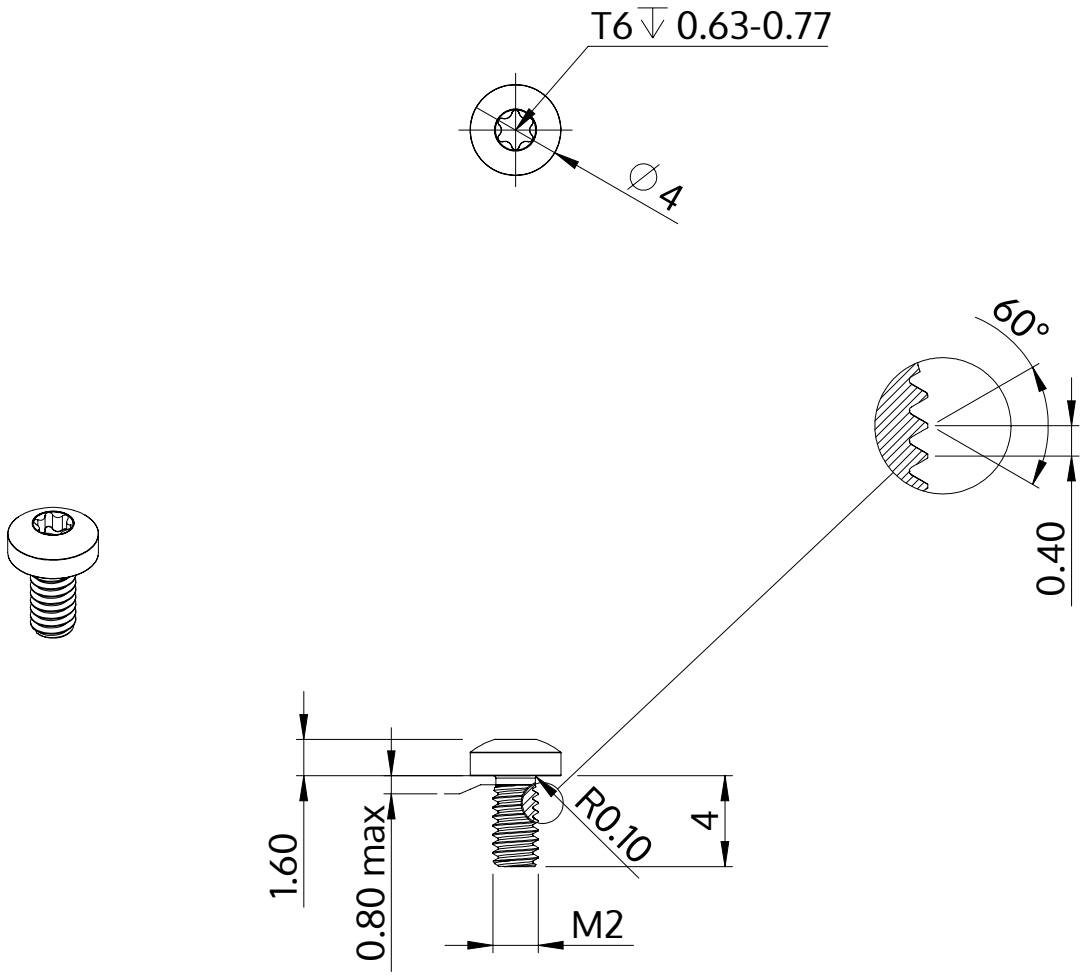

Description	STM39 2.0x4.0 - T6
Matière	acier inoxydable A2
Surface	noir
Poids	0.176 kg / 1000 Unité

SCREWERK	**STM390200040J**	
Dessin métrique A4	Redimensionner 3:1	2025-06