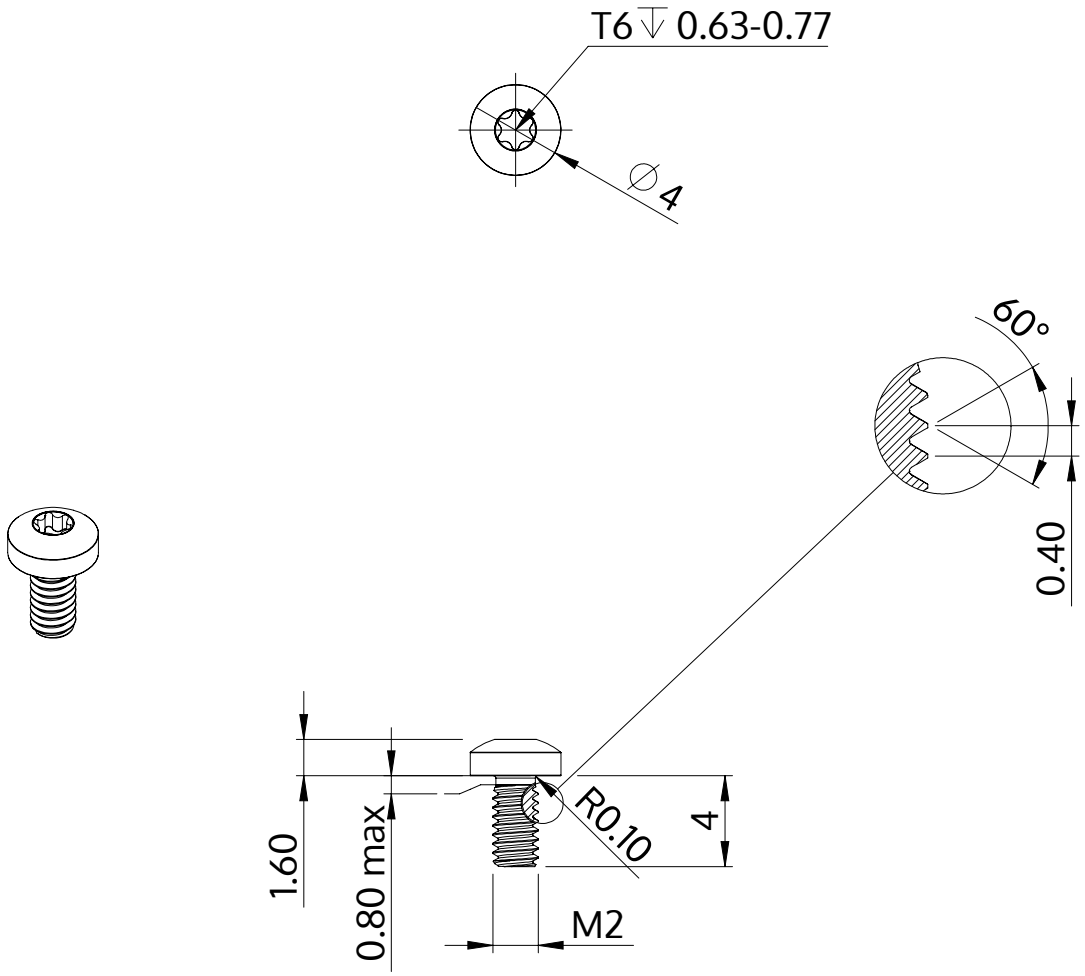

Beschrijving	STM39 2.0x4.0 - T6
Materiaal	veredeld staal
Oppervlak	ZnNi zwart-gepassiveerd, getempert, verzegeld
Gewicht	0.176 kg / 1000 stuk

SCREWERK	**STM390200040B**	
Metrische tekening A4	Schaal 3:1	2024-05