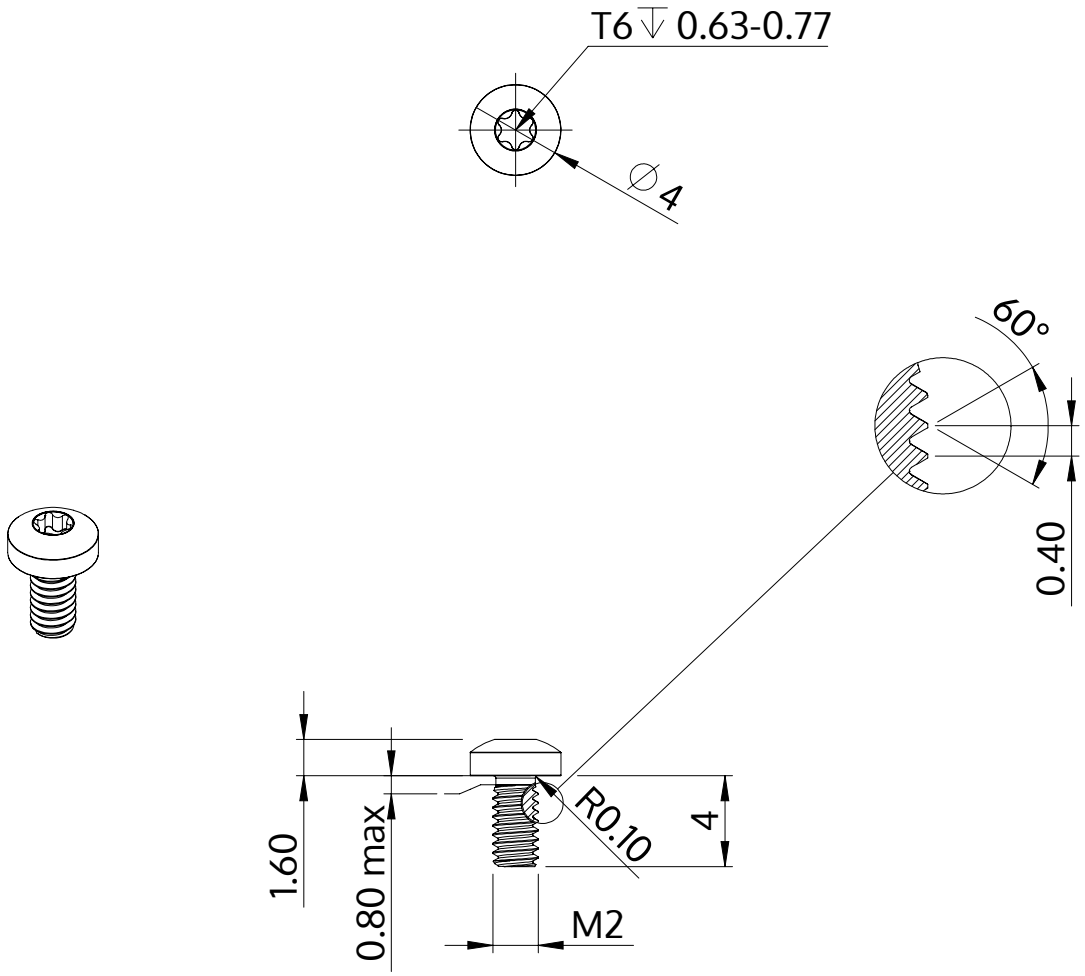

Descrizione	STM39 2.0x4.0 - T6
Materiale	acciaio, temprato
Superficie	Placcato Zinco-Nichel, passivato nero, ricotto, sigillato
Peso	0.176 kg / 1000 pezzi

SCREWERK	**STM390200040B**	
Disegno metrico A4	Scala 3:1	2024-10