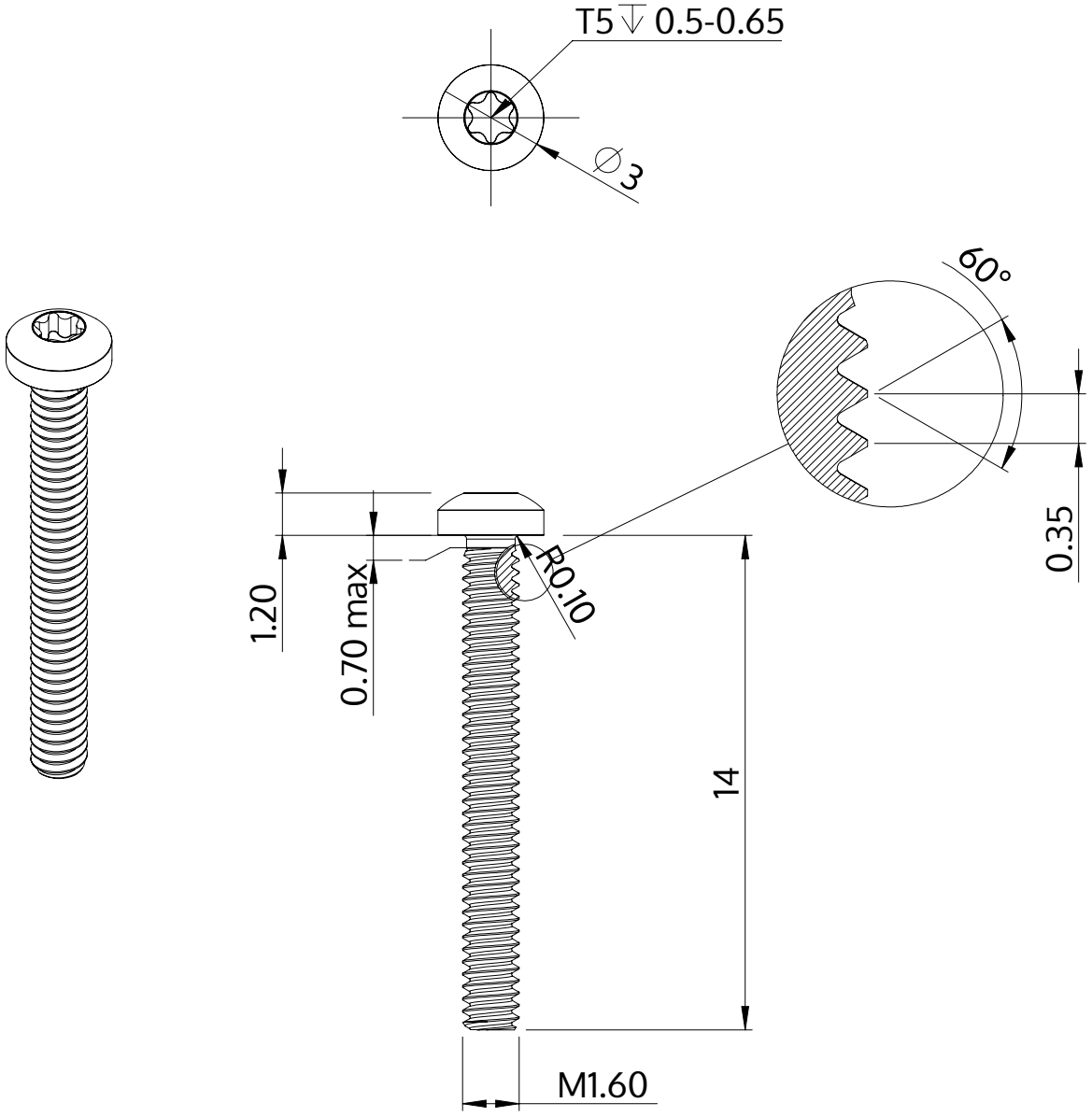

Descripción	STM39 1.6x14.0 - T5
Material	Acero Inoxidable A2
Superficie	Laminado brillante, barnizado y pasivado
Peso	0.189 kg / 1000 Piezas

SCREWERK	**STM390160140E**	
Diseño métrico	Escalada 5:1	2024-10