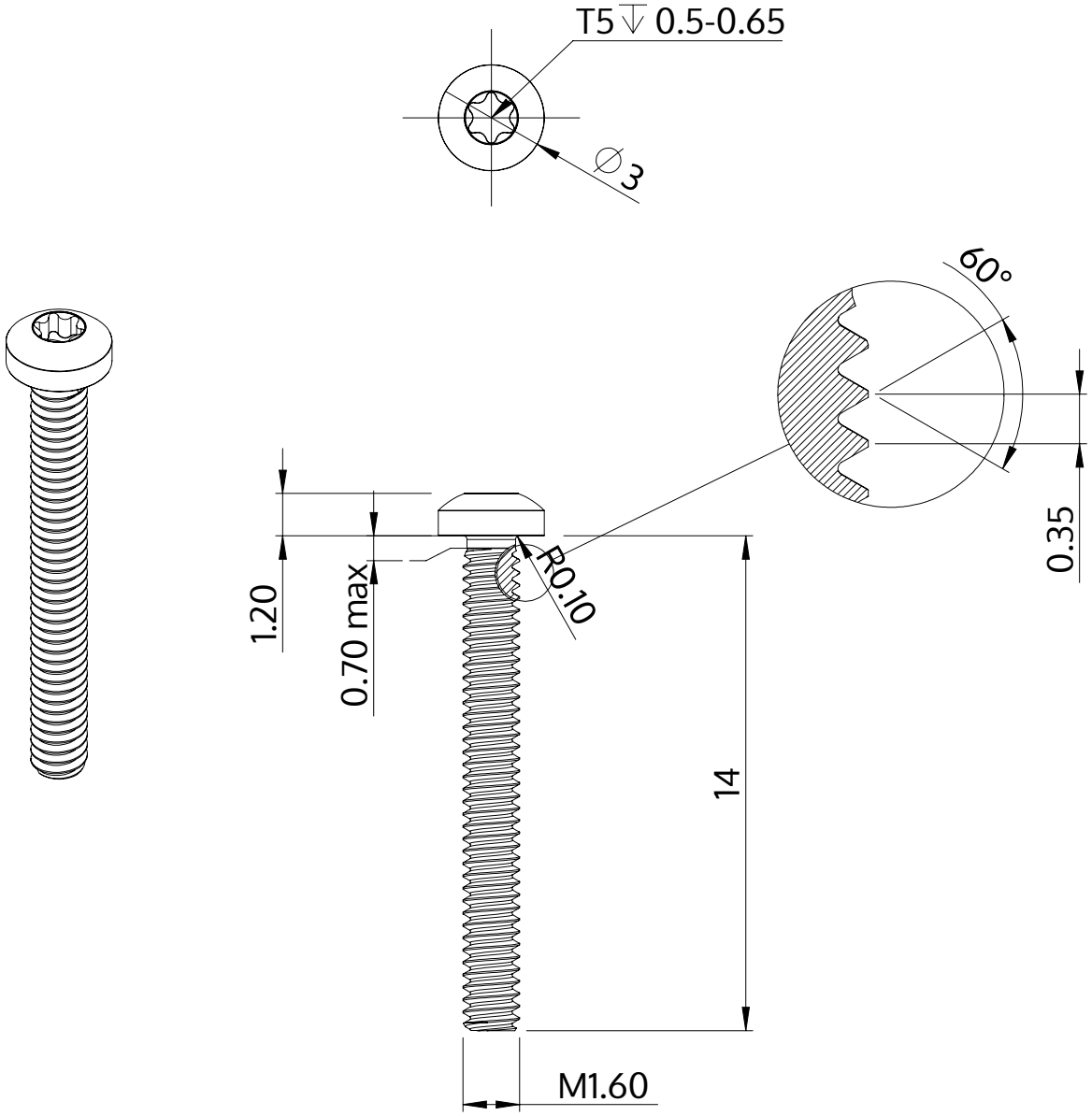

Beschreibung	STM39 1.6x14.0 - T5
Werkstoff	Edelstahl A2
Oberfläche	blank, gebeizt und passiviert
Gewicht	0.189 kg / 1000 Stück

SCREWERK	**STM390160140E**	
Metrische Zeichnung A4	Skalierung 5:1	2024-10