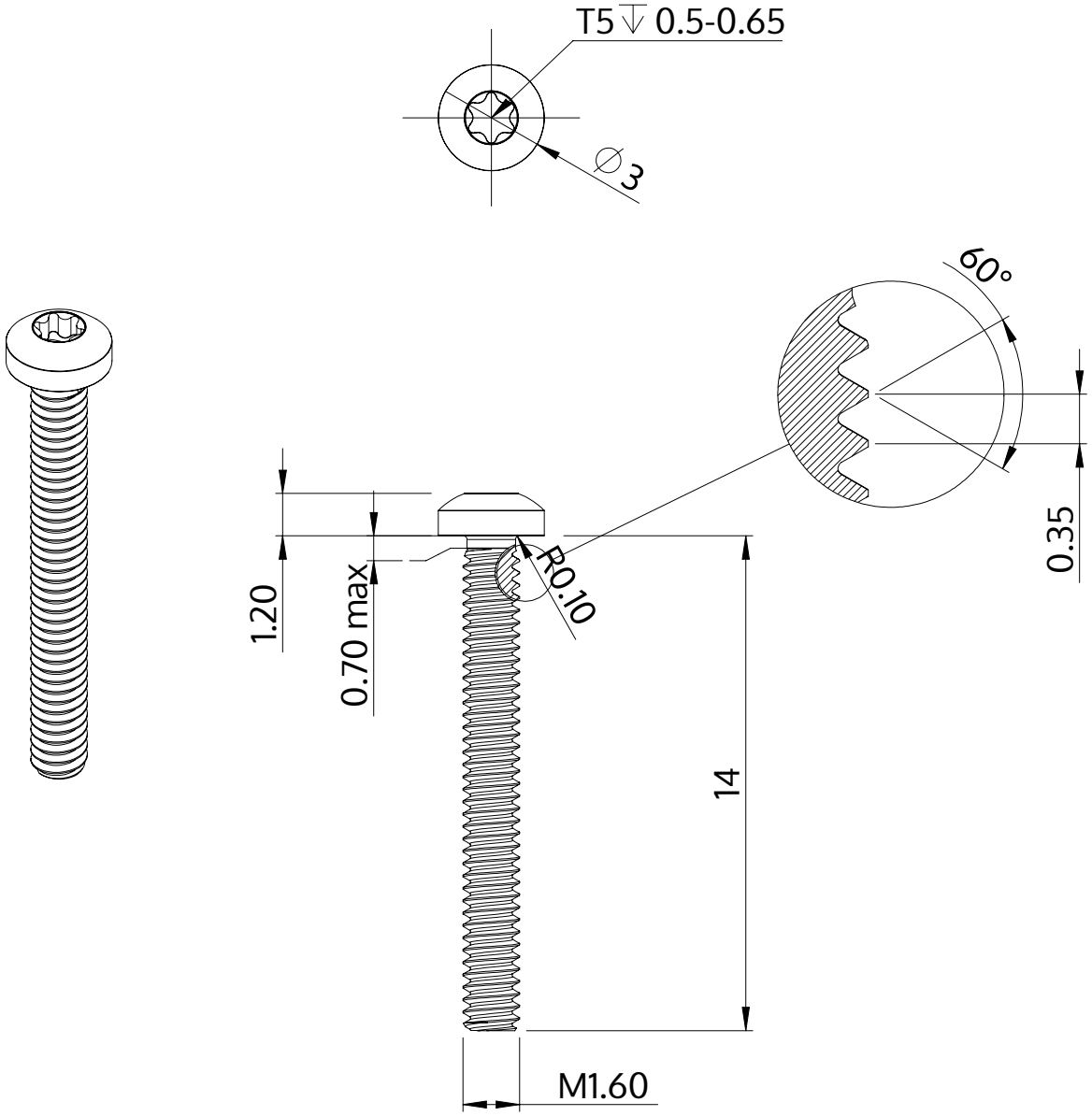

Descriere	STM39 1.6x14.0 - T5
Material	oțel, călit
Exterior	zincat, Nichelat, pasivat negru / nu conține Cr-VI, recopt, ermetizat
Greutate	0.189 kg / 1000 unități

SCREWERK	**STM390160140B**	
Desen metric A4	Scalarea 5:1	2024-10