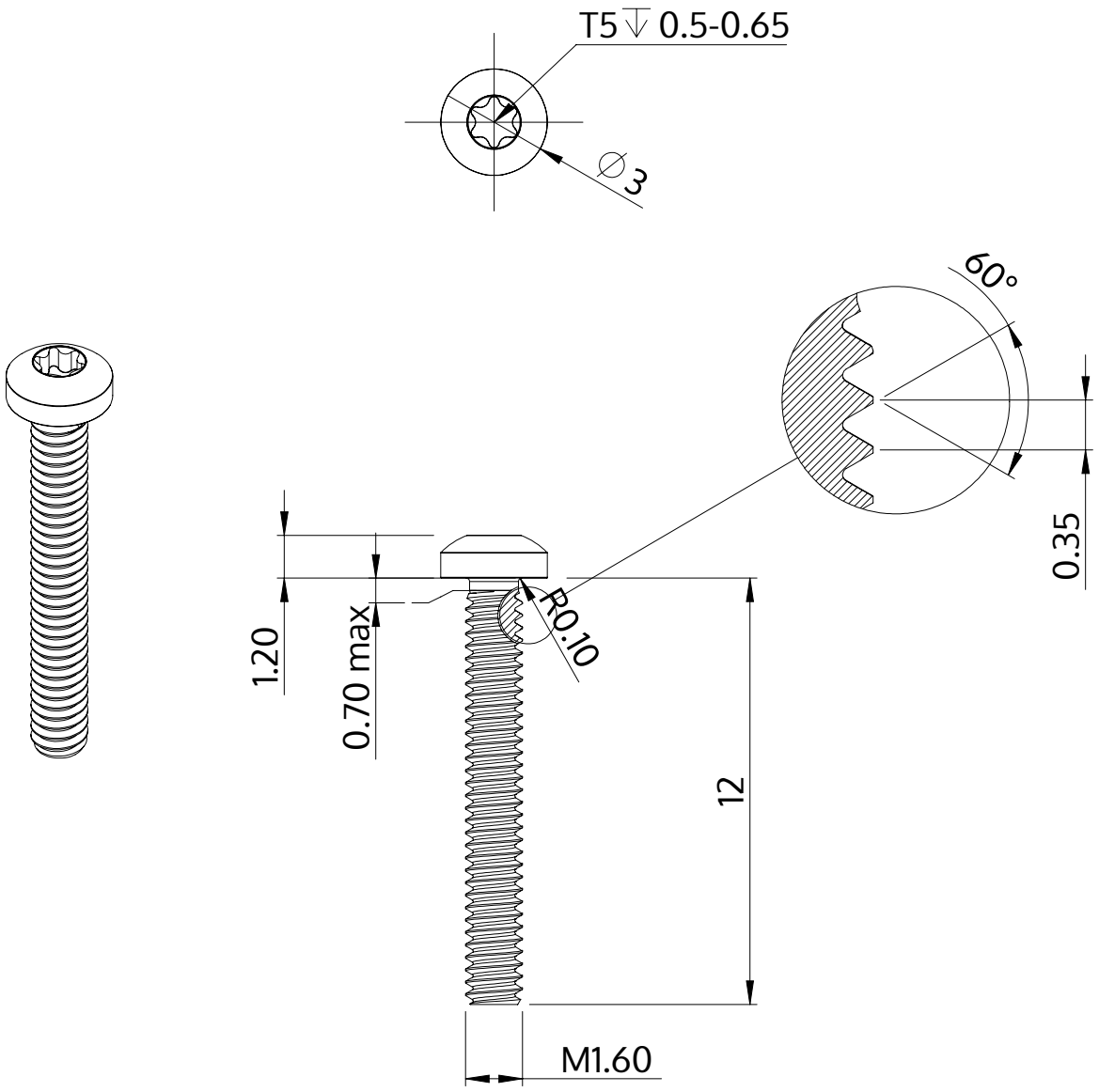

Opis	STM39 1.6x12.0 - T5
Materiał	Stal, hartowana
Powierzchnia	Ocynkowana 5-7 µm, temperowana, pasywowana na niebiesko
Waga	0.169 kg / 1000 sztuk

SCREWERK	**STM390160120S**	
Rysunek metryczny A4	Skala 5:1	2024-10