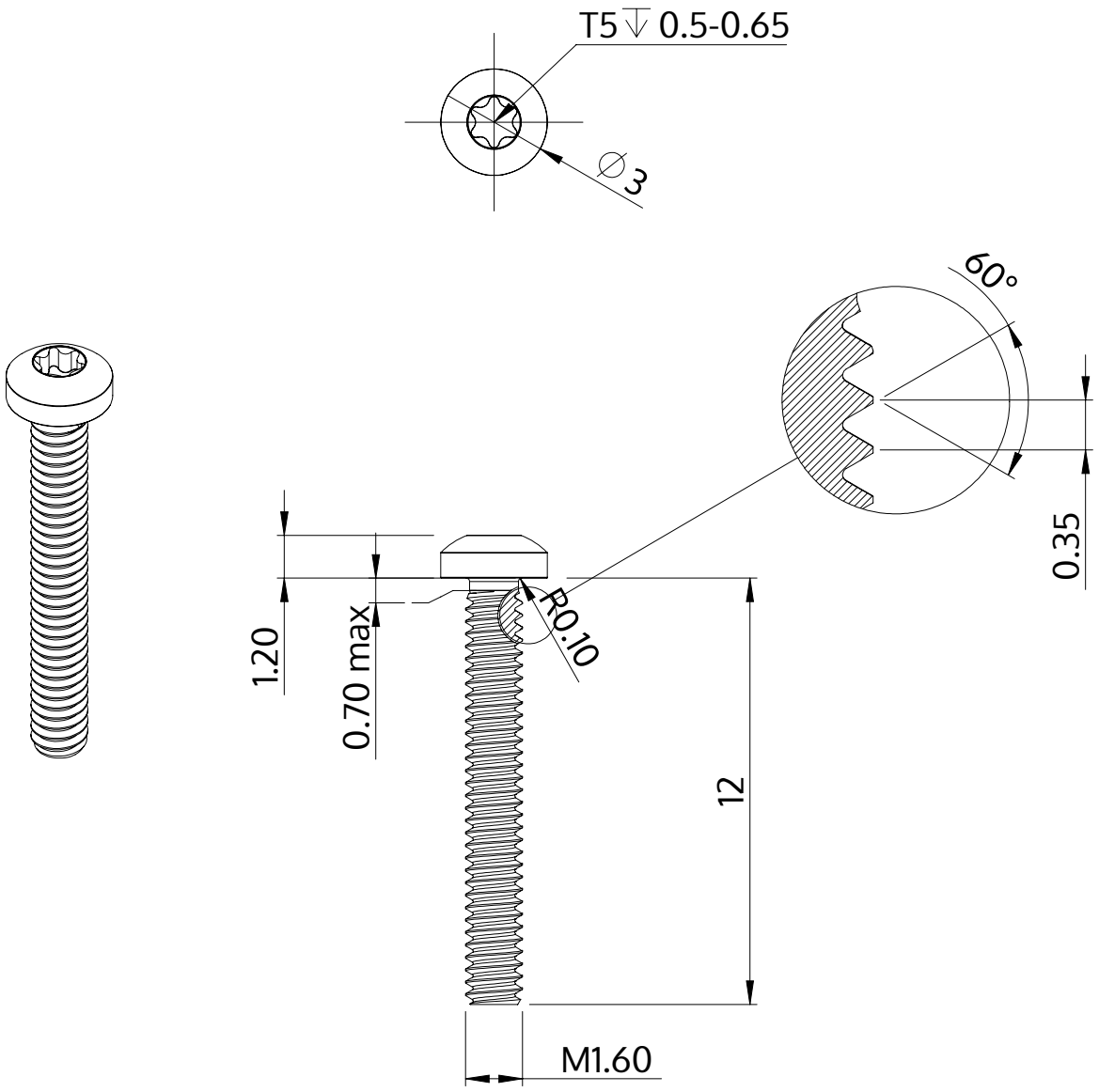

Opis	STM39 1.6x12.0 - T5
Materiał	Stal szlachetna A2
Powierzchnia	Prosta, bejcowana i pasywowana
Waga	0.169 kg / 1000 sztuk

SCREWERK	**STM390160120E**	
Rysunek metryczny A4	Skala 5:1	2024-10