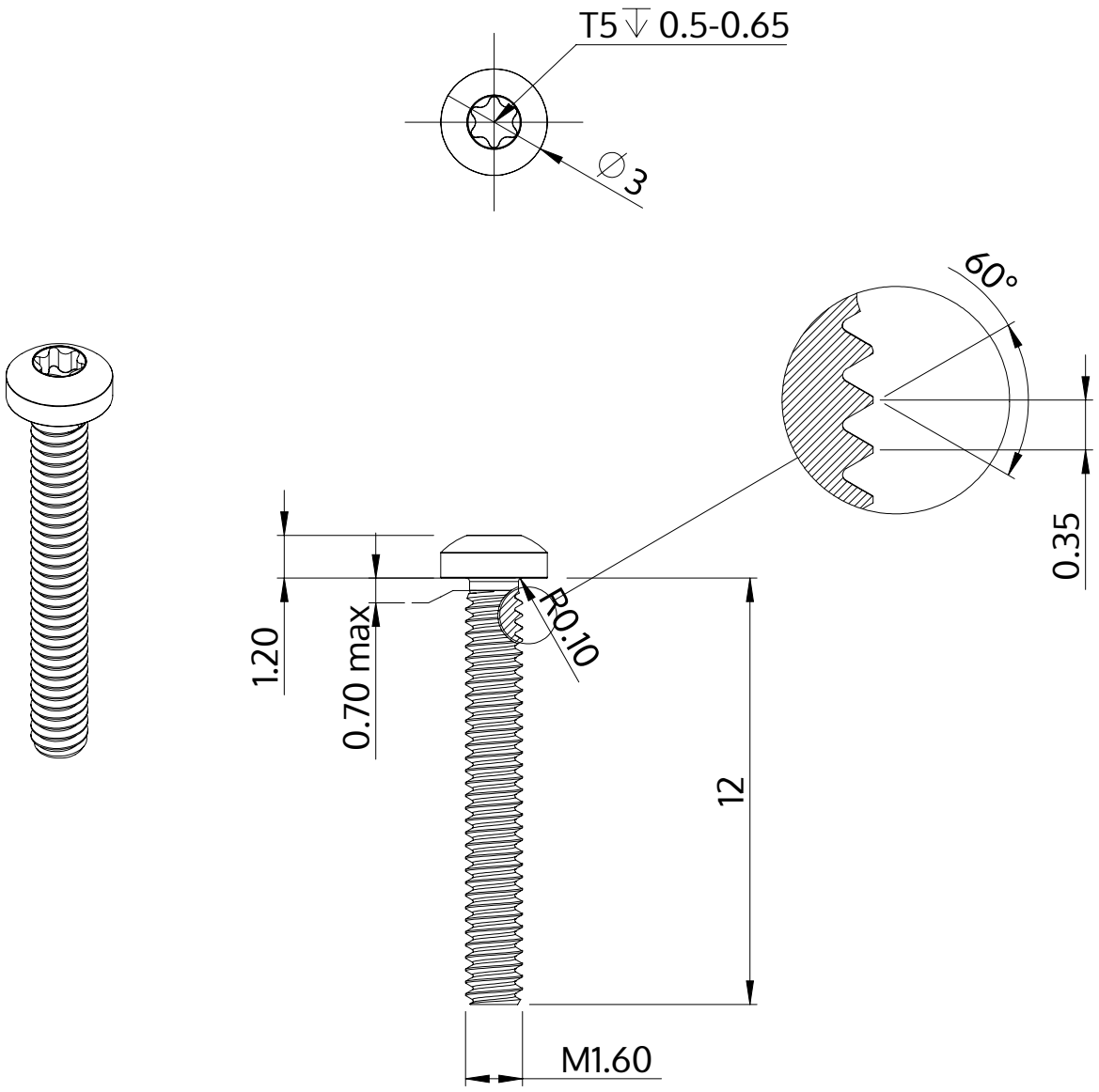

Beskrivelse	STM39 1.6x12.0 - T5
Materiale	Stål, forædlet
Overflade	ZnNi sort-passiveret, tempret, forseglet
Vægt	0.169 kg / 1000 stykke

SCREWERK	**STM390160120B**	
Metrisk tegning A4	Skalering 5:1	2024-10