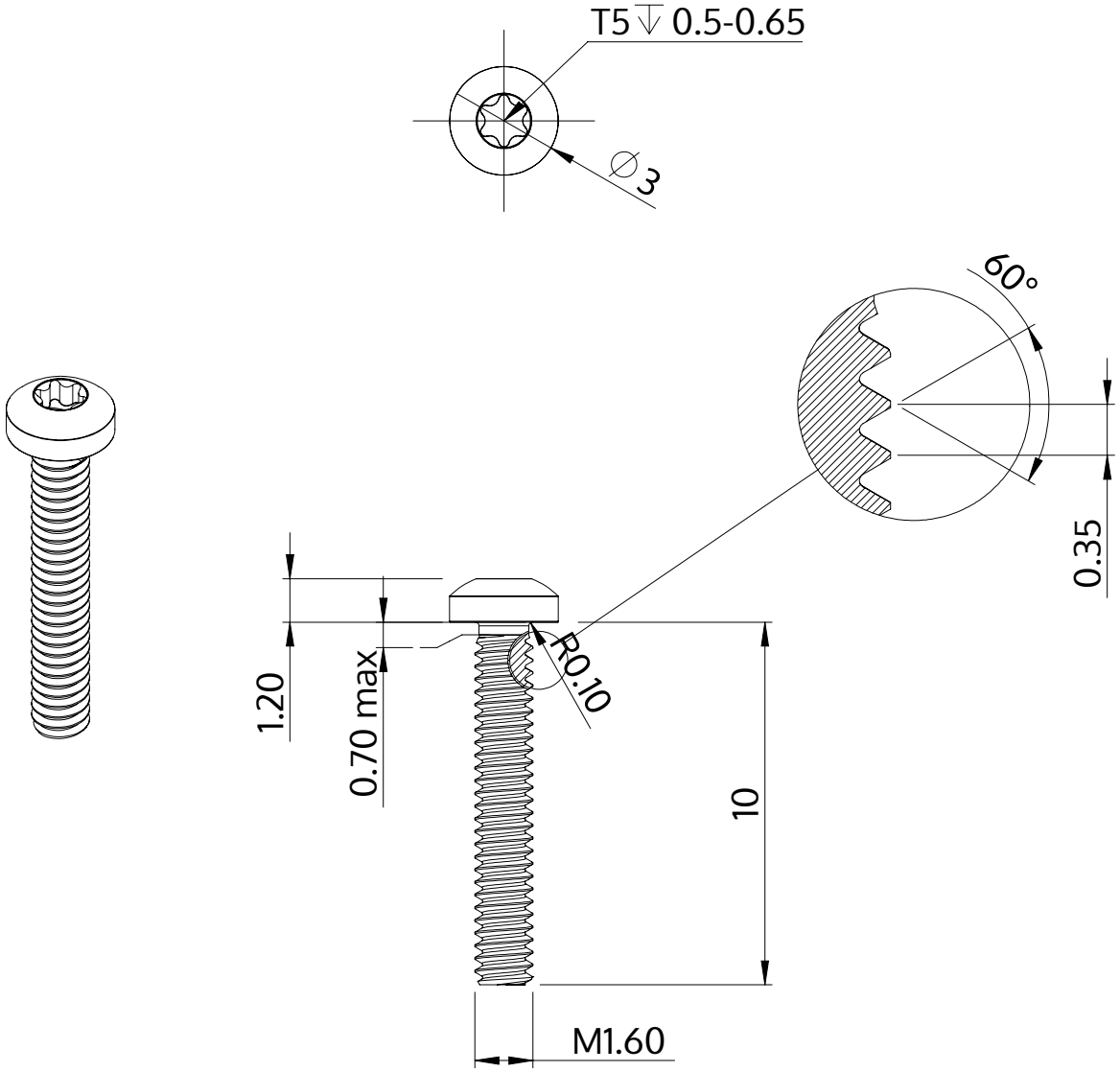


| | |
|---|---|
| Açıklaması | STM39 1.6x10.0 - T5 |
| Malzeme | Paslanmaz Çelik A2 |
| Kaplama | Parlak, cilalanmış ve pasifleştirilmiştir |
| Ağırlık | 0.149 kg / 1000 Adet |

| | | |
|---|---|---|
| SCREWERK | **STM390160100E** | |
| Metrik çizim A4 | Ölçeklendirme 5:1 | 2024-10 |