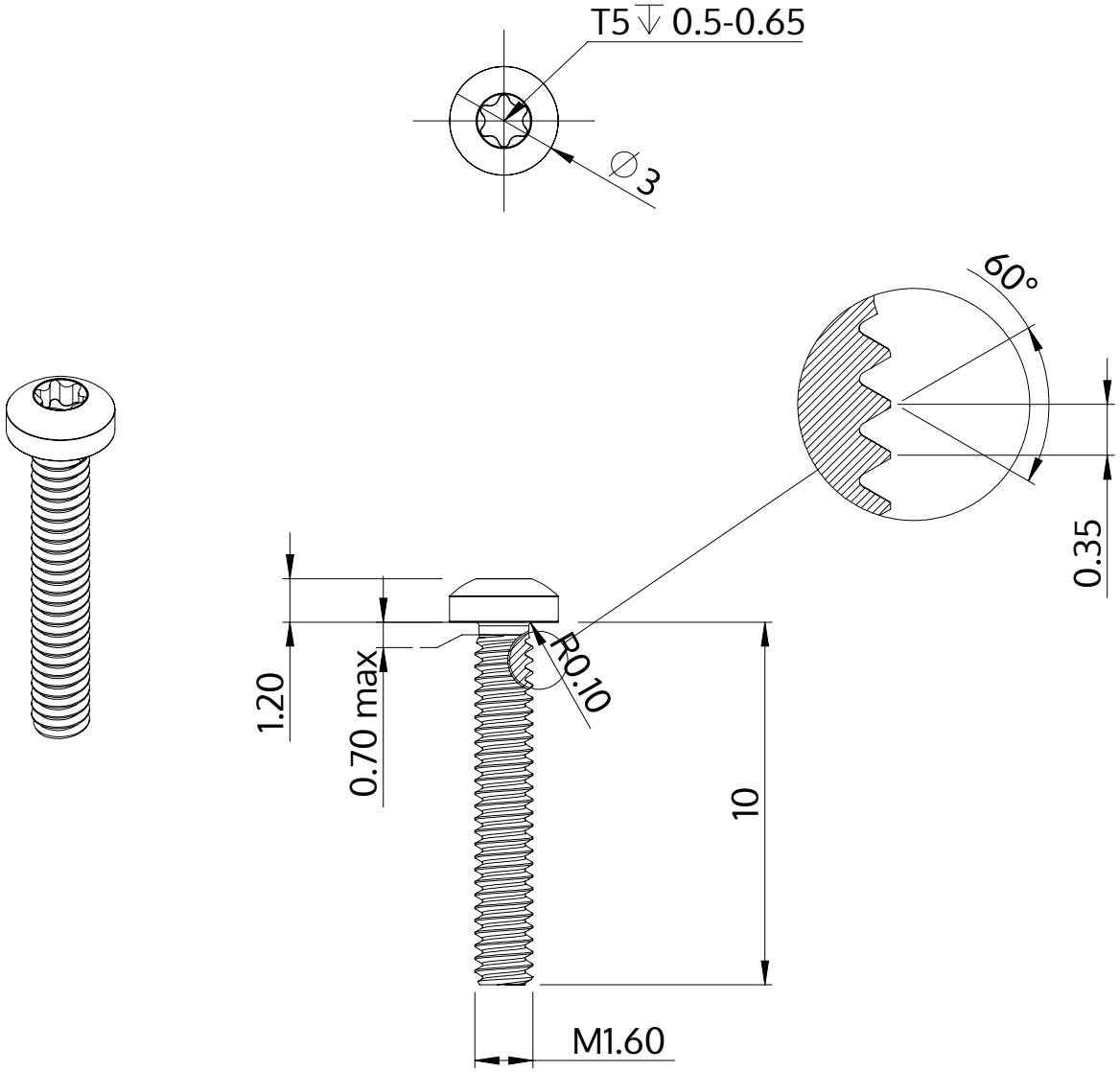

Описание	STM39 1.6x10.0 - T5
Материал	Нержавеющая сталь A2
Поверхность	Светлый отжиг и пассивация
Вес	0.149 kg / 1000 Штука

SCREWERK	**STM390160100E**	
Метрический чертеж A4	Шкала 5:1	2024-10